KWC ISLA
Hebelmischer - Küche

Modell-Linie: ISLA | 10.375.023.000FL
Armaturen | Manuelle Armaturen

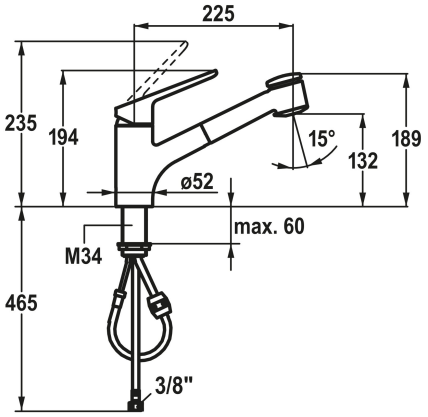

KWC-Nr.

10.375.033.000FL
chromeline A230 flexible Anschlussschläuche

Hebelmischer
• TouchProtect - Schutz vor Verbrennungen durch Zweischalenprinzip
• Auszugbrause
- SprayClean - aktive Kalkbeseitigung und schnelle Siebreinigung
- bis 700 mm ausziehbar
- SprayLock - arretierbarer Brausestrahl
- PowerClean - Siebstrahlmodus, mit Rückstellautomatik
- TwistProtect - Brause 360° drehbar

• Schlauchdurchführung, schwenkbar 95°
• EasyLock - einfache Auszugbrausenrückführung
• KWC Steuerpatrone M 35 S
- mit Keramikscheibentechnik
- Auslaufmenge und Temperatur stufenlos einstellbar
• Flexible Anschlussschläuche 3/8"
• Befestigung mit Gewindestutzen M34 x 1
• Tischbohrung ø35 mm
-Niederdruck

Technische Daten

Auslaufmenge	8l/min (3bar)
Anschluss	Flexible Anschlussschläuche
Auslauf	schwenkbar
Bedienung	topbedient
Küchenbrause	Auszugbrause
Farbcode	chromeline
Installationsart	Standmontage
Armaturtyp	Hebelmischer
Mass Höhe	194
Energiesparen	Niederdruck
Ausladung A	A 225
Mass-Wasseraustritt	132
Material	Messing