KWC GASTRO
Zweigriffmischer - Grossküche

Modell-Linie: GASTRO | K.24.41.60.000C06
Armaturen | Manuelle Armaturen

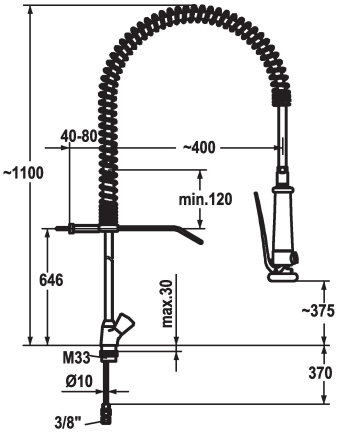

KWC-Nr.

100962
chromeline

* Zweigriffmischer
* Tragfeder aus Edelstahl
* KWC CORONA Metallgriffe, abziehbar
* TouchProtect - Schutz vor Verbrennungen durch Zweischalenprinzip
* Eigensicher gegen Rückfließen
* Geschirrwaschbrause
- absperrbare Siebbrause mit Schließverzögerung mit Ventil-Wartungseinheit zur Reinigung
- SprayClean - aktive Kalkbeseitigung und schnelle Siebreinigung
- SprayLock - arretierbarer Brausestrahl
- PowerClean - Siebstrahlmodus
* OptimalSpace - grosszügiger Wasch- / Arbeitsbereich
* Flachtellerventiloberteil M20 x 1.25
- Edelstahl Ventilsitz
* Kupferrohranschlüsse ø10 mm
* Befestigung mit Gewindestutzen M33 x 1.5 Tischbohrung ø35 mm

Technische Daten
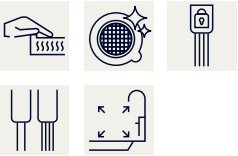
Brause: Auslaufmenge	15 l/min (3 bar)
Anschluss	Kupferrohranschlüsse
Küchenbrause	Geschirrbrause
Farbcode	chromeline
Installationsart	Standmontage
Armaturtyp	Installationshilfsm. & Wkz
Mass Höhe	1100
Armaturengeräuschgruppe	yes
Mass-Wasseraustritt	375
Material	Messing