KWC GASTRO

Rubinetteria a due manopole - Cucina professionale

Modell-Linie: GASTRO | K.24.41.60.000C06
Rubinetterie per bagni | Rubinetterie monocomando

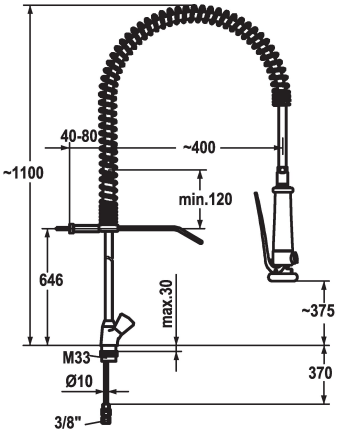

KWC-No.

100962
chromeline

* Rubinetteria a due manopole
* Molla di sospensione in acciaio inossidabile
* Maniglie metalliche KWC CORONA, estraibili
* TouchProtect - protezione dalle scottature grazie al sistema a intercapedine
* Con sicurezza antiriflusso
* Doccia lavastoviglie
- doccia a pioggia arrestabile con ritardo di chiusura con unità di manutenzione a valvola per la pulizia
- SprayClean - eliminazione attiva del calcare e pulizia rapida
- SprayLock - impostazione del tipo di getto della doccia
- PowerClean - getto a richiesta
* OptimalSpace - ampia zona di lavoro e di lavaggio
* Parte superiore della valvola a base piatta M20 x 1.25
- sede valvola in acciaio inossidabile
* Tubi di rame ø10 mm
* Fissaggio tramite raccordo filettato M33 x 1.5
* Foratura ø35 mm

Dati tecnici
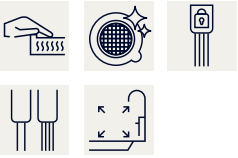
Doccia: Portata	15 l/min (3 bar)
Raccordo	Raccordi con tubetti in rame
Doccia in cucina	Geschirrbrause
Codice colore	chromeline
Tipo di installazione	montaggio fisso
Tipo di rubinetto	03
Dimensioni in altezza	1100
Classe di rumorosità	yes
Dimensioni uscita acqua	375
Materiale	Ottone