**KWC** INOX
Hebelmischer - Küche

**Modell-Linie: INOX | 10.271.103.700FL**
Armaturen | Manuelle Armaturen

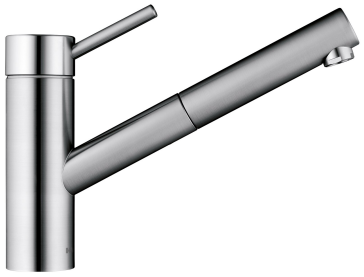

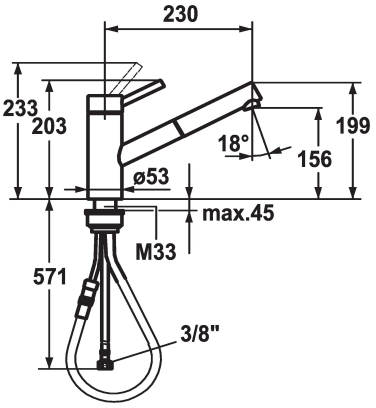


**KWC-Nr.**

**121513**
edelstahl, A 230, flexible Anschlussschläuche

* Hebelmischer
* TouchProtect - Schutz vor Verbrennungen durch Zweischalenprinzip
* Auszugauslauf
- Neoperl® Cascade®
- bis 700 mm ausziehbar
- Schlauchoberfläche passend zu Armaturoberfläche
* Schlauchdurchführung, schwenkbar 130°
* EasyLock - einfache Auszugbrausenrückführung
* KWC Steuerpatrone L 39 - Universal
- mit Keramikscheibentechnik
- Auslaufmenge und Temperatur stufenlos einstellbar
- Temperatur- und Mengenbegrenzung
* Flexible Anschlussschläuche ⅜"
* Befestigung mit Gewindestutzen M33 x 1.5
Tischbohrung ø35 mm

**Technische Daten**

| | |
|---|---|
| Auslaufmenge | 12 l/min (3 bar) |
| Anschluss | Flexible Anschlussschläuche |
| Auslauf | schwenkbar |
| Bedienung | topbedient |
| Küchenbrause | Auszugauslauf |
| Farbcode | stainless steel |
| Installationsart | Standmontage |
| Armaturtyp | Armatur |
| Mass Höhe | 199 |
| Armaturengeräuschgruppe | yes |
| Ausladung A | A 230 |
| Energie Etikette | C |
| Mass-Wasseraustritt | 156 |
| Material | rostfreier Stahl |
| teamNumber | 726485.524 |
| sanitasTroeschNumber | 6115 797.000 |

## Ersatzteile

**KWC** INOX
Hebelmischer - Küche

**Modell-Linie: INOX | 10.271.103.700FL**
Armaturen | Manuelle Armaturen

**Steuerpatrone L 39 - Universal**

**536591**
K.32.60.00