KWC GASTRO
Bimando - Gran cosina

Modell-Linie: GASTRO | K.24.42.64.000C71
Griferías de lavabo | Grifo para lavabo

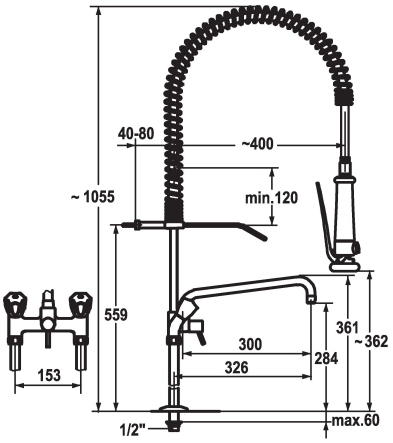

KWC-No.

122254
chromeline, AD 153, A 300

* Bimando
* Muelle suspensión acero inoxidable
* Manillas de metal KWC CORONA, desmontables
* TouchProtect - el cuerpo del grifo no se calienta
* Seguro contra retorno
* Caño orientable 180°
* Ducha fregadero
- ducha lluvia bloqueable con cierre retardado con unidad de mantenimiento de válvula para la limpieza
- SprayClean - elimina activamente la cal, limpia rápidamente el depurador
- SprayLock - bloqueo de la salida del grifo
- PowerClean - modalidad de chorro
* OptimalSpace - áreas de lavabo y de trabajo con dimensiones generosas
* Parte superior válvula disco plano M20 x 1.25
- asiento válvulas acero inox
* Conexiones verticales ½" x ¾" L 130
* Medida orificios ø22 mm

Datos técnicos
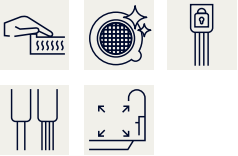
Caudal de salida	33 l/min (3 bar)
Ducha: Caudal de salida	15 l/min (3 bar)
caño	freno rodillo
Código de color	chromeline
Tipo de instalación	Standmontage
Tipo de grifo	Hebelmischer
Dimensón de la altura	1060
Grupo de ruido	U
Proyección A	A300
Connection measure	153
Dimensón de la altura	284/362
Material	Latón