KWC SIN
Mitigeur à levier - Cuisine

Modell-Linie: SIN | 10.261.432.000FL
Robinetteries | Robinets à monocommande

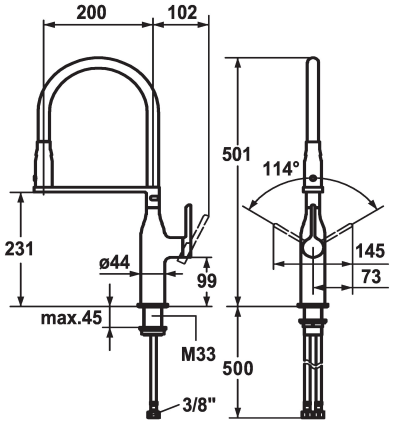

KWC-No.

122280
chromeline, A 200, raccordements flexibles

* Mitigeur à levier
* Technologie brevetée HighFlex
* Position du levier possible à droite ou à gauche
* TouchProtect - protection contre les brûlures grâce au principe de la double coque
* Douchette inversible orientable 360°
- SprayClean - élimination active du calcaire et nettoyage rapide du filtre
- Neoperl® Caché®
- PowerClean - mode jet pluie, avec rappel automatique
* EasyLock - rétractation aisée de la douchette extractible
* Bec orientable 360°
* OptimalSpace - un espace de lavage ou de travail généreux
* KWC cartouche S 25
-avec technique à disques céramique
-réglage de débit et de température continu
* Raccordements flexibles ⅜"
* Fixation par tige filetée M33 x 1.5
Perçage utile ø35 mm

Données techniques
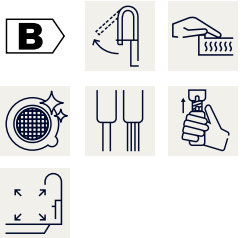
Débit jet pluie	6 l/min (3 bar)
Débit jet normal	8 l/min (3 bar)
Raccord	tuyaux de raccordement flexibles
goulot	orientable
Commande	commande latérale
Douchette de cuisine	Highflex(-brause)
Code couleur	chromeline
Type d'installation	montage vertical
Type de robinet	01
forme de construction	J-goulot
Dimension de la hauteur	501
Groupe de bruit pour la robinetterie	yes
Projection A	A200
Label énergétique	B
Dimension de la sortie d'eau	231
Matière	Laiton
teamNumber	725494.502