KWC LIVELLO

Miscelatore a leva - Cucina - corpo estraibile

Modell-Linie: LIVELLO | 10.231.053.700FL
Rubinetterie per bagni | Rubinetterie monocomando

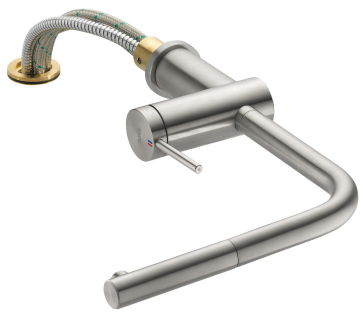

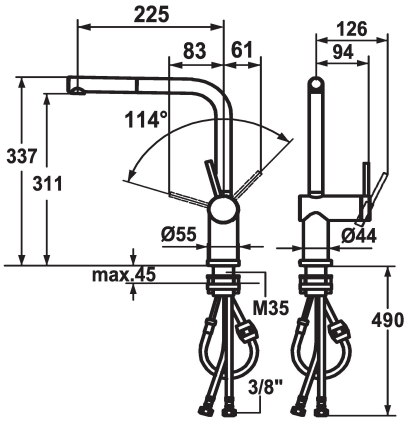

KWC-No.

123116
acciaio inox, A 225, tubi flessibili di collegamento

* Miscelatore a leva
* Estraibile per montaggio sotto finestra - ingombro 55 mm
* Posizione della leva possibile solo a destra
- protezione per i bambini: posizione leva “acqua fredda” avanti
* distanza tra la parete e il centro del foro del lavabo min. 65 mm
* TouchProtect - protezione dalle scottature grazie al sistema a intercapedine
* Con sicurezza antiriflusso
* Doccino estraibile
- Neoperl® Caché®
- estraibile fino a 600 mm
- superficie del tubo flessibile abbinata alla superficie della rubinetteria
* Passaggio tubo flessibile, orientabile 360°
* EasyLock - ritorno automatico nella posizione iniziale
* OptimalSpace - ampia zona di lavoro e di lavaggio
* KWC cartuccia M 35 H
- con tecnica a dischi in ceramica
- regolazione continua della portata e della temperatura
* Tubi flessibili di collegamento da ⅜"
* Fissaggio tramite raccordo filettato M35 x 1.5 (zoccolo premontato)
* Foratura ø35 - 37 mm

Dati tecnici

Portata	11 l/min (3 bar)
Raccordo	tubi di collegamento flessibili
bocca	orientabile
corpo estraibile	estraibile
Operazione	azionamento laterale
Doccia in cucina	Doccino estraibile
Codice colore	acciaio inox
Tipo di installazione	montaggio fisso
Tipo di rubinetto	Hebelmischer
modulo di costruzione	L-Bocca
Dimensioni in altezza	337
Classe di rumorosità	II
Proiezione A	A225
Etichetta energetica	B
Dimensioni uscita acqua	311
Materiale	Ottone
teamNumber	0

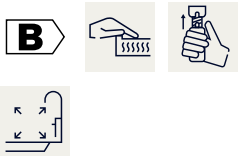

Pezzi di ricambio

KWC LIVELLO
Miscelatore a leva - Cucina - corpo estraibile

Modell-Linie: LIVELLO | 10.231.053.700FL
Rubinetterie per bagni | Rubinetterie monocomando

Cartuccia M 35 H

538327
Z.537.582

Chiave servizio Neoperl © Caché ©, TJ, 18 mm, verde

634729
CACHETJ