KWC SUNO

Hebelmischer - Küche - wegnehmbar

Modell-Linie: SUNO | 10.171.053.000FL
Armaturen | Manuelle Armaturen

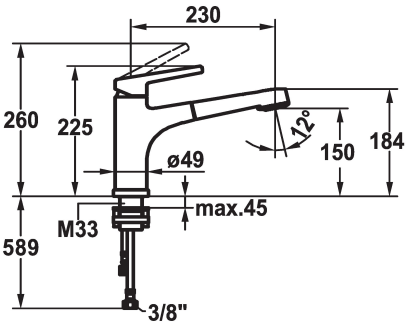

KWC-Nr.

123963
chromeline, A 230, flexible Anschlussschläuche

* Hebelmischer
* Wegnehmbar für Unterfenstermontage - Einbaumaß 55 mm
* TouchProtect - Schutz vor Verbrennungen durch Zweischalenprinzip
* Eigensicher gegen Rückfließen
* Auszugbrause
- SprayClean - aktive Kalkbeseitigung und schnelle Siebreinigung
- bis 600 mm ausziehbar
- PowerClean - Siebstrahlmodus, mit Rückstellautomatik
- Schlauchoberfläche passend zu Armaturoberfläche
* Schlauchdurchführung, schwenkbar 130°
* EasyLock - einfache Auszugbrausenrückführung
* KWC Steuerpatrone M 35 H
- mit Keramikscheibentechnik
- Auslaufmenge und Temperatur stufenlos einstellbar
* Flexible Anschlussschläuche ⅜"
* Befestigung mit Gewindestutzen M35 x 1.5 (Vormontagesockel)
* Tischbohrung ø35 - 37 mm

Technische Daten
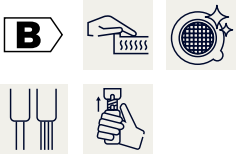
Auslaufmenge Siebstrahl	11 l/min (3 bar)
Auslaufmenge Normalstahl	11 l/min (3 bar)
Anschluss	Flexible Anschlussschläuche
Auslauf	schwenkbar
wegnehmar	wegnehmbar
Bedienung	topbedient
Küchenbrause	Auszugbrause
Farbcode	chromeline
Installationsart	Standmontage
Armaturtyp	Armatur
Mass Höhe	225
Armaturengeräuschgruppe	yes
Ausladung A	A 230
Energie Etikette	B
Mass-Wasseraustritt	150
Material	Messing