**KWC** SUNO
Hebelmischer - Küche

**Modell-Linie: SUNO | 10.171.003.000FL**
Armaturen | Manuelle Armaturen

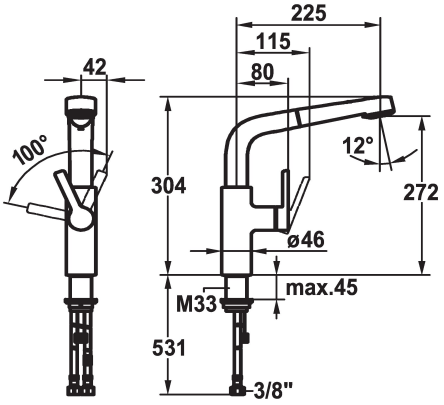


**KWC-Nr.**

**123971**
chromeline, A 225, flexible Anschlussschläuche

* Hebelmischer
* Positionierung des Hebels nur rechts möglich
- Sicherheit für Kinder: Kaltwasser bei Hebelposition vorne
* Abstand Wand zu Mitte * Tisch
bohrung min. 42 mm
* TouchProtect - Schutz vor Verbrennungen durch
Zweischalenprinzip
* Auszugbrause
- SprayClean - aktive Kalkbeseitigung und schnelle Siebreinigung
- bis 600 mm ausziehbar
- PowerClean - Siebstrahlmodus, mit Rückstellautomatik
- Schlauchoberfläche passend zu Armaturoberfläche
* Schlauchdurchführung, schwenkbar 360°
* EasyLock - einfache Auszugbrausenrückführung
* OptimalSpace - grosszügiger Wasch- / Arbeitsbereich
* KWC Steuerpatrone S 25
- mit Keramikscheibentechnik
- Auslaufmenge und Temperatur stufenlos einstellbar
* Flexible Anschlussschläuche ⅜"
* Befestigung mit Gewindestutzen M33 x 1.5
* Tischbohrung ø35 mm

**Technische Daten**
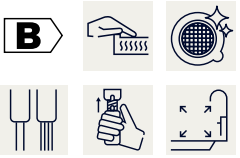
| | |
|---|---|
| Auslaufmenge Siebstrahl | 10 l/min (3 bar) |
| Auslaufmenge Normalstahl | 10 l/min (3 bar) |
| Anschluss | Flexible Anschlussschläuche |
| Auslauf | schwenkbar |
| Bedienung | seitenbedient |
| Küchenbrause | Auszugbrause |
| Farbcode | chromeline |
| Installationsart | Standmontage |
| Armaturtyp | Armatur |
| Bauform | L-Auslauf |
| Mass Höhe | 304 |
| Armaturengeräuschgruppe | yes |
| Ausladung A | A 225 |
| Energie Etikette | B |
| Mass-Wasseraustritt | 272 |
| Material | Messing |