KWC SUNO
Miscelatore a leva - Cucina

Modell-Linie: SUNO | 10.171.003.000FL
Rubinetterie per bagni | Rubinetterie monocomando

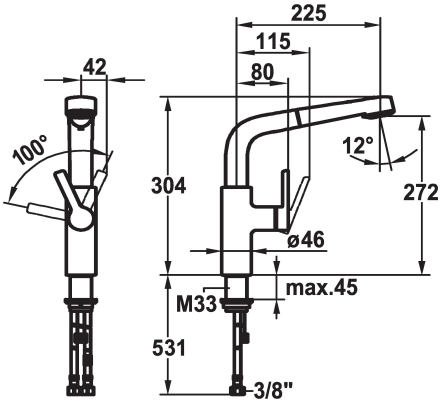

KWC-No.

123971
chromeline, A 225, tubi flessibili di collegamento

* Miscelatore a leva
* Posizione della leva possibile solo a destra
- protezione per i bambini: posizione leva “acqua fredda” avanti
* distanza tra la parete e il centro del foro del lavabo min. 42 mm
* TouchProtect - protezione dalle scottature grazie al sistema a intercapedine
* Doccia estraibile
- SprayClean - eliminazione attiva del calcare e pulizia rapida
- estraibile fino a 600 mm
- PowerClean - getto a richiesta, con ritorno automatico
- superficie del tubo flessibile abbinata alla superficie della rubinetteria
* Passaggio tubo flessibile, orientabile 360°
* EasyLock - ritorno automatico nella posizione iniziale
* OptimalSpace - ampia zona di lavoro e di lavaggio
* KWC cartuccia S 25
- con tecnica a dischi in ceramica
- regolazione continua della portata e della temperatura
* Tubi flessibili di collegamento da ⅜"
* Fissaggio tramite raccordo filettato M33 x 1.5
* Foratura ø35 mm

Dati tecnici
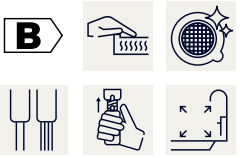
Portata getto pioggia	10 l/min (3 bar)
Portata getto normale	10 l/min (3 bar)
Raccordo	tubi di collegamento flessibili
bocca	orientabile
Operazione	azionamento laterale
Doccia in cucina	Doccia estraibile
Codice colore	chromeline
Tipo di installazione	montaggio fisso
Tipo di rubinetto	Hebelmischer
modulo di costruzione	L-Bocca
Dimensioni in altezza	304
Classe di rumorosità	I
Proiezione A	A225
Etichetta energetica	B
Dimensioni uscita acqua	272
Materiale	Ottone
teamNumber	726867.502
sanitasTroeschNumber	6111 697.502