KWC DOMO 6.0
Miscelatore a leva - Cucina - corpo estraibile

Modell-Linie: DOMO 6.0 | 10.661.053.000FL
Rubinetterie per bagni | Rubinetterie monocomando

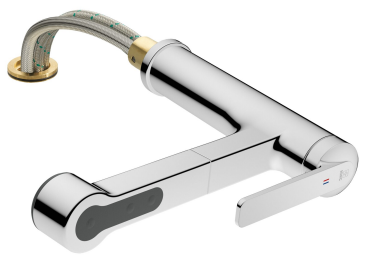

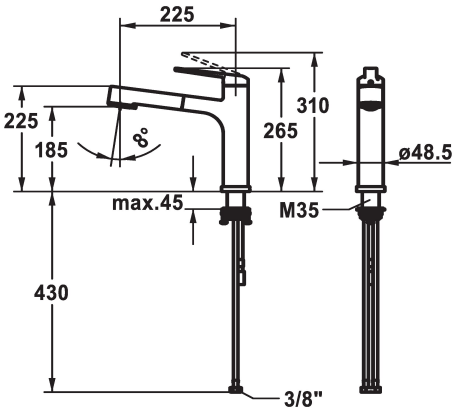

KWC-No.

124923
chromeline, A 225, tubi flessibili di collegamento

* Miscelatore a leva
* Estraibile per montaggio sotto finestra - ingombro 55 mm
* TouchProtect - protezione dalle scottature grazie al sistema a intercapedine
* Con sicurezza antiriflusso
* Doccia estraibile
- SprayClean - eliminazione attiva del calcare e pulizia rapida
- estraibile fino a 600 mm
- TripleClean - Getto regolabile a piacere tra normale, soft o power
- superficie del tubo flessibile abbinata alla superficie della rubinetteria

* Passaggio tubo flessibile, orientabile 120°
* EasyLock - ritorno automatico nella posizione iniziale
* OptimalSpace - ampia zona di lavoro e di lavaggio
* KWC cartuccia M 35 S
- con tecnica a dischi in ceramica
- regolazione continua della portata e della temperatura
- limitazione della temperatura
* Tubi flessibili di collegamento da ⅜"
* Fissaggio tramite raccordo filettato M35 x 1.5 (zoccolo premontato)
* Foratura ø35 - 37 mm

Dati tecnici
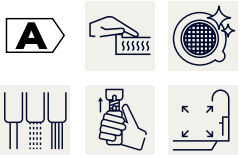
Portata getto pioggia	9 l/min (3 bar)
Portata getto normale	8 l/min (3 bar)
Raccordo	tubi di collegamento flessibili
bocca	orientabile
corpo estraibile	estraibile
Operazione	azionamento superiore
Doccia in cucina	Doccia estraibile
Codice colore	chromeline
Tipo di installazione	montaggio fisso
Tipo di rubinetto	Hebelmischer
Dimensioni in altezza	265
Classe di rumorosità	I
Proiezione A	A225
Etichetta energetica	A
Dimensioni uscita acqua	185
Materiale	Ottone
teamNumber	725489.502
sanitasTroeschNumber	6111 297.501