KWC AVA 2.0
Hebelmischer - Waschtisch - CoolFix

Modell-Linie: AVA 2.0 | 12.468.033.000FL
Armaturen | Manuelle Armaturen

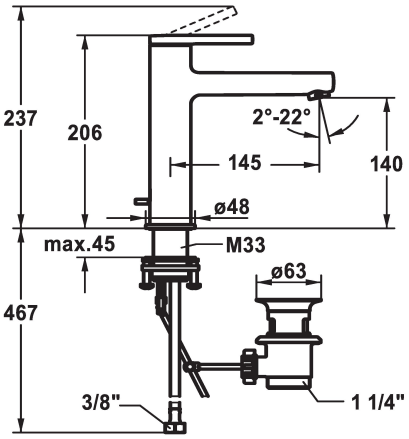

KWC-Nr.	Ablaufgarnitur
125091 chromeline, A 145, flexible Anschlussschläuche, mit Ablaufgarnitur	mit Ablaufgarnitur
125092 chromeline, A 145, flexible Anschlussschläuche, ohne Ablaufgarnitur	ohne Ablaufgarnitur
125093 chromeline, A 145, flexible Anschlussschläuche, mit Push Open	mit Push open

* CoolFix - Kaltwasser bei Hebelposition Mitte
* EcoProtect - Wasserspareinrichtung
* Auslauf fest
- Neoperl® Perlator® SSR, Schwenkstrahlregler
* OptimalSpace - grosszügiger Wasch- / Arbeitsbereich
* KWC Steuerpatrone S 25
- mit Keramikscheibentechnik
- Auslaufmenge und Temperatur stufenlos einstellbar
* Flexible Anschlussschläuche 3/8"
* QuickInstallation - Befestigung mit Gewindestutzen M33 x 1.5 mit Feststellschrauben
* Tischbohrung ø35 mm
* Lieferumfang:
- KWC Ablaufventil Z.538.581.000

Technische Daten
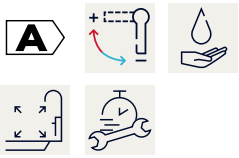
Auslaufmenge	5 l/min (3 bar)
Ablaufgarnitur	mit Ablaufgarnitur
Anschluss	Flexible Anschlussschläuche
Auslauf	fest
Bedienung	topbedient
Farbcode	chromeline
Installationsart	Standmontage
Armaturtyp	Hebelmischer
Mass Höhe	206
Energiesparen	Coolfix
Armaturengeräuschgruppe	I
Ausladung A	A 145
Energie Etikette	A
Mass-Wasseraustritt	140
Material	Messing