KWC AVA 2.0
Lever mixer - Bidet

Modell-Linie: AVA 2.0 | 13.461.041.000FL
Griferías de lavabo | Grifo para lavabo

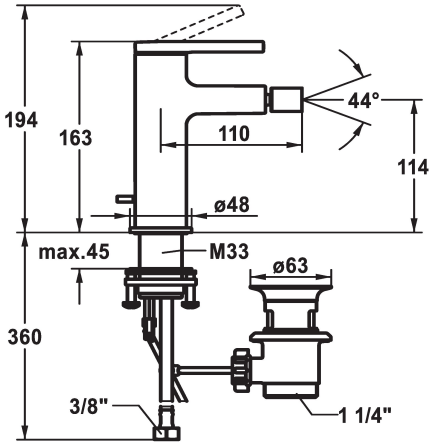

KWC-No.

125103
chromeline, A 110, flexible connection hoses, with pop-up valve

* Caño fijo
- articulación esférica Neoperl® Caché®
* KWC cartucho S 25
- con tecnología de discos cerámicos
- caudal y temperatura regulables
* Tubos conexión flexibles ⅜"

* QuickInstallation - Fijación mediante conexión roscada con tornillos de fijación
* Medida orificios ø35 mm
* Volumen de entrega:
- Válvula vaciado KWC Z.538.581.000

Datos técnicos
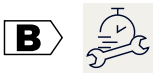
Caudal de salida	7.5 l/min (3 bar)
vaciador automático	con válvula de vaciado
Racors	tubos de conexión flexibles
caño	Fijado
Operación	accionamiento superior
Código de color	chromeline
Tipo de instalación	Standmontage
Tipo de grifo	01
Dimensón de la altura	163
Grupo de ruido	yes
Proyección A	A110
Etiqueta energética	B
Dimensón de la altura	114
Material	Latón