KWC LUNA E
Eengreepsmengkraan - Keuken

Modell-Linie: LUNA E | 10.441.053.000FL
Kranen | Eengreepkranen

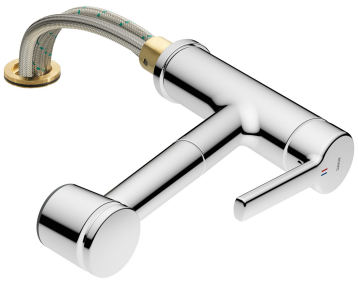

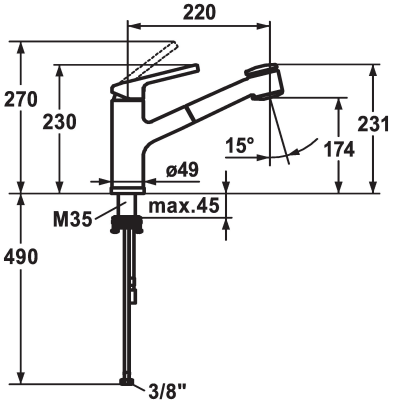

KWC-No.

125136
chromeline, A220

* Eengreepsmengkraan
* Verwijderbaar voor montage onder raam - inbouwmaat 55 mm
* TouchProtect - mengkraanromp wordt niet heet
* Uittrekbare vaatdouche
- SprayClean - actieve kalkverwijdering en snelle reiniging van de zeef
- tot 600 mm uittrekbaar
- PowerClean - automatische terugschakeling
* Slangdoorvoer, draaibaar 130°
* EasyLock - Eenvoudig intrekken van de uittrekbare vaatdouche
* KWC patroon M 35
- met keramische-schijventechniek
- debiet en temperatuur traploos instelbaar
* Flexibele aansluitslangen ⅜"
* Bevestiging met schroefdraadhuls M35 x 1.5 (voormontagesokkel)
* Tafelboring ø35 - 37 mm

Technical Data
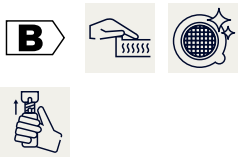
Doorstroomhoeveelheid zeefstraal	9 l/min (3 bar)
Doorstroomhoeveelheid normale straal	10 l/min (3 bar)
Connection	flexibele aansluitslangen
uitloop	draaibaar
neerklapbaar	verwijderbaar
Handling	zijdelings bediend
Kitchen_spray	Uittrekbare vaatdouche
Kleurcode	chromeline
Installation_type	staande montage
Faucet_typ	Hebelmischer
Hoogteafmeting	230
G_Acoustic group	I
Projection_A	A220
EnergyLabelCH	B
Afmetingen wateruitlaat	174
Materiaal	Messing