KWC VITA PRO 2.0
Hebelmischer - Waschtisch

Modell-Linie: VITA PRO 2.0 | 12.528.042.000LLFL
Armaturen | Manuelle Armaturen

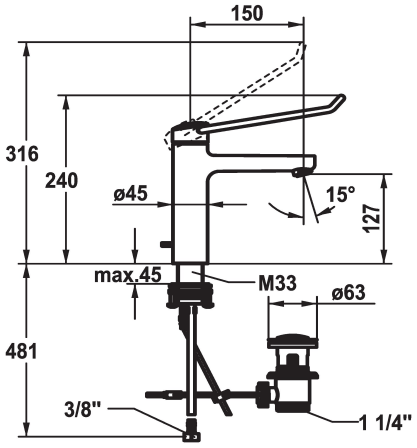

KWC-Nr.	Ablaufgarnitur
125228 chromeline, A 150, flexible Anschlussschläuche, mit Ablaufgarnitur	mit Ablaufgarnitur
125229 chromeline, A 150, flexible Anschlussschläuche, ohne Ablaufgarnitur	ohne Ablaufgarnitur

* Hebelmischer
* Bedienung für einen sicheren Griff, sowie einfache und sichere Handhabung
* Ergonomischer und stabiler Bedienhebel aus Polyamid
- für eine individuell noch angepasstere Handhabung kann der abgekröpfte Hebel gedreht in die Kappe montiert werden (Standard: siehe Abbildung)
* EcoProtect - Wasserspareinrichtung
* Auslauf fest
- Neoperl® Perlator® laminar
* KWC Steuerpatrone M 35 OP

- mit Keramikscheibentechnik
- Auslaufmenge und Temperatur stufenlos einstellbar
- Temperaturbegrenzung
- Verstärkter Anschlag bei Auslaufmenge und Temperatur (Standardeinstellung)
* Flexible Anschlussschläuche ⅜"
* QuickInstallation - Befestigung mit Gewindestutzen M33 x 1.5 mit Feststellschrauben
* Tischbohrung ø35 mm
* Lieferumfang:
- KWC Ablaufventil Z.538.581.000

Technische Daten

Auslaufmenge	5.8 l/min (3 bar)
Ablaufgarnitur	mit Ablaufgarnitur
Anschluss	Flexible Anschlussschläuche
Auslauf	fest
Bedienung	topbedient
Farbcode	chromeline
Installationsart	Standmontage
Armaturtyp	Hebelmischer
Mass Höhe	240
Armaturengeräuschgruppe	I
Ausladung A	A 150
Energie Etikette	A
Mass-Wasseraustritt	127
Material	Messing
teamNumber	725595.502
sanitasTroeschNumber	6113 556.501