KWC VITA PRO 2.0
Eengreepsmengkraan - Wastafel

Modell-Linie: VITA PRO 2.0 | 12.528.052.000LLFL
Kranen | Eengreepkranen

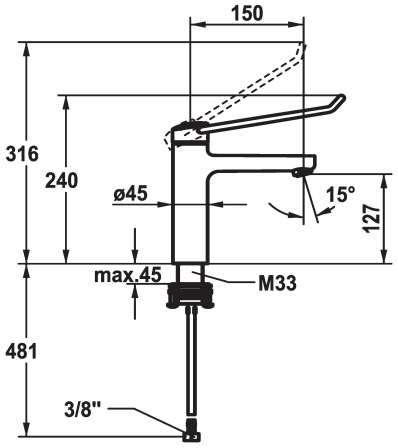

KWC-No.	afvoergarnituur
125228 chroom, A 150, flexibele aansluitslangen, met afvoergarnituur	met aftapkraan
125229 chroom, A 150, flexibele aansluitslangen, zonder afvoergarnituur	zonder aftapkraan

* Eengreepsmengkraan
* Bediening met goede grip en eenvoudig, veilig gebruik
* Ergonomische en stabiele bedieningshendel van polyamide
- Voor individueel en nog beter aangepast gebruik kan de gebogen hendel gedraaid in de kap worden gemonteerd (standaard: zie afbeelding)
* EcoProtect - waterbesparende inrichting
* Vaste uitloop
- Neoperl® Perlator® laminar
* KWC veiligheidspatroon M 35 OP
- met keramische-schijventechniek
- debiet en temperatuur traploos instelbaar
- temperatuurbegrenzing
- Versterkte aanslag voor uitstroomhoeveelheid en temperatuur (standaardinstelling)
* Flexibele aansluitslangen 3/8"
* QuickInstallation - Bevestiging met draadfitting met borgschroeven
* Tafelboring ø35 mm

Technical Data

A_Spout_Spray	5.8 l/min (3 bar)
afvoergarnituur	zonder aftapkraan
Connection	flexibele aansluitslangen
uitloop	vast
Handling	bovenbediening
Kleurcode	chromeline
Installation_type	staande montage
Faucet_typ	Hebelmischer
Hoogteafmeting	240
G_Acoustic group	I
Projection_A	A150
EnergyLabelCH	A
Afmetingen wateruitlaat	127
Materiaal	Messing