KWC BASIC
Seifenspender

Modell-Linie: ACCESSOIRES | Z.538.409.177
Accessories | Seifenspender

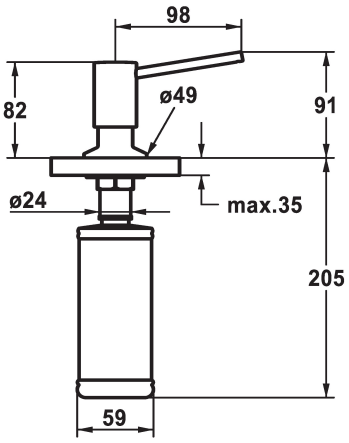

KWC-Nr.	Farbcode
538409 chromeline	chromeline
538410 matt black	matt black
538411 brushed steel	brushed steel

* Seifenspender KWC BASIC
* Nachfüllbar ohne Ausbau des Seifenbehälters
* Tischbohrung ø26 mm

* Lieferumfang:
- Pumpe
- Seifenbehälter mit 320 ml Fassungsvermögen Z.639.549

Technische Daten

Farbcode	brushed steel
Armaturtyp	G 1"1
Mass Höhe	91
Ausladung A	A 100