KWC EVE
Miscelatore a leva - Cucina - con LEDShine

Modell-Linie: EVE | 10.121.103.000FL
Rubinetterie per bagni | Rubinetterie monocomando

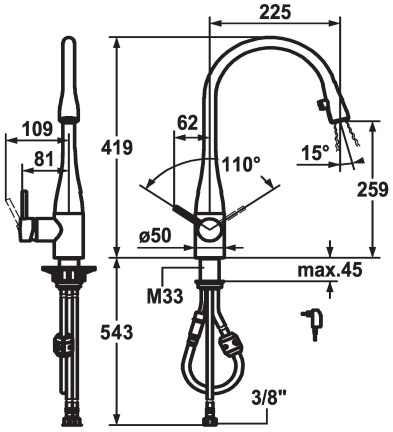

KWC-No.	Codice colore
121240 chromeline, A 225, tubi flessibili di collegamento, a rete	chromeline
122169 nero cromato, A 225, tubi flessibili di collegamento, a rete	black chrome-plated
121325 acciaio inox, A 225, tubi flessibili di collegamento, a rete	stainless steel
122168 glacier white, A 225, tubi flessibili di collegamento, a rete	glacier white

* Miscelatore a leva
* Posizione della leva possibile a destra o a sinistra
* TouchProtect - protezione dalle scottature grazie al sistema a intercapedine
* Doccino estraibile nascosto
- Neoperl® Caché®
- tasto ON/OFF integrato con disattivazione automatica dopo 45 minuti
- estraibile fino a 600 mm
- superficie del tubo flessibile abbinata alla superficie della rubinetteria
* Passaggio tubo flessibile, orientabile 320°
* EasyLock - ritorno automatico nella posizione iniziale
* OptimalSpace - ampia zona di lavoro e di lavaggio
* KWC cartuccia M 35
- con tecnica a dischi in ceramica
- regolazione continua della portata e della temperatura
* Tubi flessibili di collegamento da ⅜"
* Fissaggio tramite raccordo filettato M33 x 1.5
* Foratura ø35 mm
* Incluso nella fornitura:
- Trasformatore 100-240 V / tensione di esercizio 6.75 V / lunghezza del cavo 1100 mm

Dati tecnici

Portata	10 l/min (3 bar)
Luce	yes
Raccordo	tubi di collegamento flessibili
bocca	orientabile
Alimentazione	Netz AP
Operazione	azionamento laterale
Doccia in cucina	Doccino estraibile
Codice colore	chromeline
Tipo di installazione	montaggio fisso
Tipo di rubinetto	01
Dimensioni in altezza	419
Classe di rumorosità	yes
Proiezione A	A225
Etichetta energetica	B
Dimensioni uscita acqua	259
Materiale	Ottone

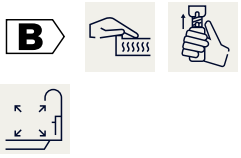

KWC EVE
Miscelatore a leva - Cucina - con LEDShine

Modell-Linie: EVE | 10.121.103.000FL
Rubinetterie per bagni | Rubinetterie monocomando

teamNumber	726493.502

Pezzi di ricambio

Cartuccia M 35

536570
Z.534.836

Chiave servizio Neoperl © Caché ©, TJ, 18 mm, verde

634729
CACHETJ