KWC EVE
Lever mixer - Kitchen

Modell-Linie: EVE | 10.111.103.000FL
Kranen | Eengreepkranen

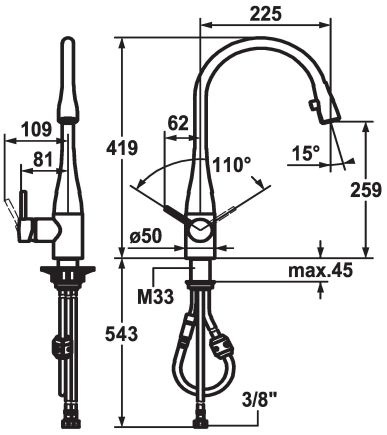

KWC-No.	Kleurcode
121241 chromeline, A 225, flexible connection hoses	chromeline
121326 stainless steel, A 225, flexible connection hoses	stainless steel

* Eengreepsmengkraan
* Positionering van de hendel rechts of links mogelijk
* TouchProtect - mengkraanromp wordt niet heet
* Verborgen uittrekbare perlator
- Neoperl® Caché®
- tot 600 mm uittrekbaar
- slangoppervlak passend bij oppervlak van mengkraan
* Slangdoorvoer, draaibaar 320°
* EasyLock - Eenvoudig intrekken van de uittrekbare vaatdouche
* OptimalSpace - Royale was- en werkomgeving
* KWC patroon M 35
- met keramische-schijventechniek
- debiet en temperatuur traploos instelbaar
* Flexibele aansluitslangen ⅜"
* Bevestiging met schroefdraadhuls M33 x 1.5
* Tafelboring ø35 mm

Technical Data
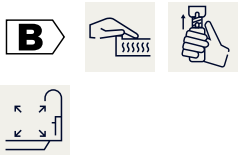
A_Spout_Spray	11 l/min (3 bar)
Connection	flexibele aansluitslangen
uitloop	draaibaar
Handling	zijdelings bediend
Kitchen_spray	Uittrekbare uitloop
Kleurcode	chromeline
Installation_type	staande montage
Faucet_typ	01
Hoogteafmeting	419
G_Acoustic group	yes
Projection_A	A225
EnergyLabelCH	B
Afmetingen wateruitlaat	259
Materiaal	Messing