KWC GASTRO
Mitigeur à levier - Cuisine professionnelle

Modell-Linie: GASTRO | 24.501.054.000
Robinetteries | Robinets à monocommande

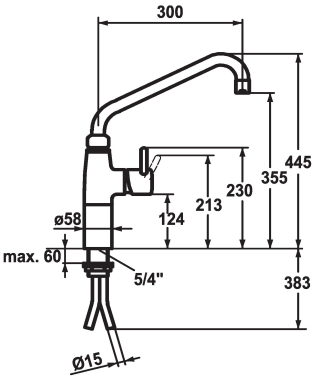

KWC-No.	Projection A
121269 chromeline, A 300	A300
121270 chromeline, A 450	A450

* Mitigeur à levier
* Colonne 100 mm
* Bec orientable 360°
- avec presse-étoupe resserrable
- embout brise-jet
* OptimalSpace - un espace de lavage ou de travail généreux
* KWC cartouche XL 46 - haute performance

- avec technique à disques céramique
- réglage de débit et de température continu
- limitation de température
* Raccords tubulures cuivre ø15 mm
* Fixation par tige filetée 1 ¼"
Perçage utile ø42 mm

Données techniques
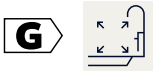
Débit	40 l/min (3 bar)
Raccord	Raccords tubulures cuivre
goulot	orientable
Commande	commande latérale
Code couleur	chromeline
Type d'installation	montage vertical
Type de robinet	01
Dimension de la hauteur	445
Groupe de bruit pour la robinetterie	U
Projection A	A300
Dimension de la sortie d'eau	355