KWC GASTRO
Lever mixer - Commercial kitchen

Modell-Linie: GASTRO | 24.501.054.000
Kranen | Eengreepkranen

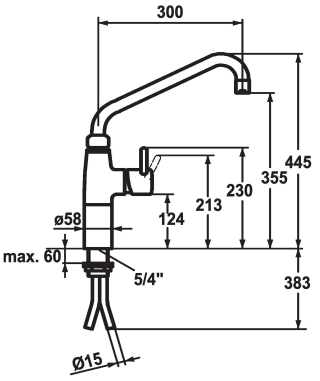

KWC-No.	Projectie A
121269 chromeline, A 300	A300
121270 chromeline, A 450	A450

* Eengreepsmengkraan
* Kolom 100 mm
* Draaibare uitloop 360°
- met instelbare pakkingbus
- straalregelmondstuk
* OptimalSpace - Royale was- en werkomgeving
* KWC patroon XL 46 - hogedruk

- met keramische-schijventechniek
- uitstroomvolume en temperatuur traploos instelbaar
- temperatuurbegrenzing
* Koperbuisaansluitingen ø15 mm
* Bevestiging met schroefdraadhuls 1 ¼"
* Tafelboring ø42 mm

Technical Data
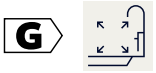
Doorstroomhoeveelheid	40 l/min (3 bar)
schroefverbindingen	Koperbuisaansluitingen
uitloop	draaibaar
Bediening	seitenbedient
Kleurcode	chromeline
Type installatie	staande montage
Kraan type	01
Hoogteafmeting	445
geluidsklasse	U
Projectie A	A300
Afmetingen wateruitlaat	355