KWC GASTRO
Mitigeur à levier - Cuisine professionnelle

Modell-Linie: GASTRO | 24.501.066.000
Robinetteries | Robinets à monocommande

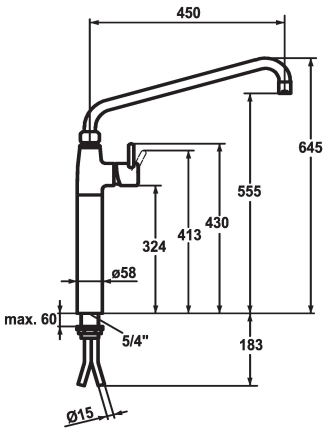

KWC-No.	Projection A
121272 chromeline, A 450	A450

* Mitigeur à levier
* Colonne 300 mm
* Bec orientable 360°
- avec presse-étoupe resserrable
- embout brise-jet
* OptimalSpace - un espace de lavage ou de travail généreux
* KWC cartouche XL 46 - haute performance

- avec technique à disques céramique
- réglage de débit et de température continu
- limitation de température
* Raccords tubulures cuivre ø15 mm
* Fixation par tige filetée 1 ¼"
Perçage utile ø42 mm

Données techniques
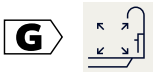
Débit	40 l/min (3 bar)
Raccord	Raccords tubulures cuivre
Code couleur	chromeline
Type d'installation	montage vertical
Type de robinet	01
Dimension de la hauteur	645
Groupe de bruit pour la robinetterie	U
Projection A	A450
Dimension de la sortie d'eau	555
teamNumber	727436.502
sanitasTroeschNumber	6119 717.501