KWC EVE
Hebelmischer - Küche - mit LEDShine

Modell-Linie: EVE | 10.121.103.700FL
Armaturen | Manuelle Armaturen

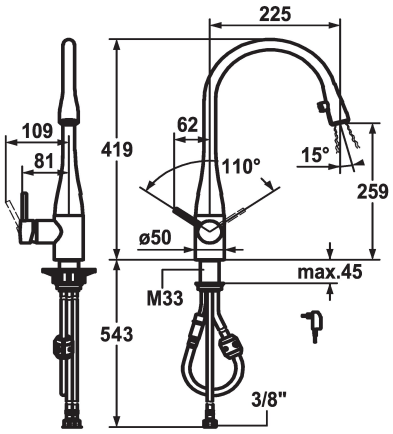

KWC-Nr.	Farbcode
121240 chromeline, A 225, flexible Anschlussschläuche, Netz AP	chromeline
122169 schwarz verchromt, A 225, flexible Anschlussschläuche, Netz AP	black chrome-plated
121325 edelstahl, A 225, flexible Anschlussschläuche, Netz AP	stainless steel
122168 glacier white, A 225, flexible Anschlussschläuche, Netz AP	glacier white

* Hebelmischer
* Positionierung des Hebels rechts oder links möglich
* TouchProtect - Schutz vor Verbrennungen durch Zweischalenprinzip
* Auszugauslauf verdeckt
- Neoperl® Caché®
- integrierter ON/OFF Taster mit Abschaltautomatik nach 45 Minuten
- bis 600 mm ausziehbar
- Schlauchoberfläche passend zu Armaturoberfläche
* Schlauchdurchführung, schwenkbar 320°

* EasyLock - einfache Auszugbrausenrückführung
* OptimalSpace - grosszügiger Wasch- / Arbeitsbereich
* KWC Steuerpatrone M 35
- mit Keramikscheibentechnik
- Auslaufmenge und Temperatur stufenlos einstellbar
* Flexible Anschlussschläuche ⅜"
* Befestigung mit Gewindestutzen M33 x 1.5 Tischbohrung ø35 mm
* Lieferumfang:
- Steckernetzteil 100-240 V / Betriebsspannung 6.75 V 1100 mm

Technische Daten

Auslaufmenge	10 l/min (3 bar)
Licht	yes
Anschluss	Flexible Anschlussschläuche
Auslauf	schwenkbar
Stromversorgung	Netz AP
Bedienung	seitenbedient
Küchenbrause	Auszugauslauf
Farbcode	stainless steel
Installationsart	Standmontage
Armaturtyp	Armatur
Mass Höhe	419
Armaturengeräuschgruppe	yes
Ausladung A	A 225
Energie Etikette	B
Mass-Wasseraustritt	259
Material	rostfreier Stahl
teamNumber	726493.52

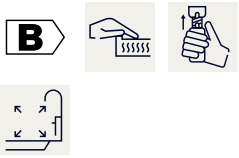

KWC EVE
Hebelmischer - Küche - mit LEDShine

Modell-Linie: EVE | 10.121.103.700FL
Armaturen | Manuelle Armaturen

Ersatzteile

Steuerpatrone M 35

536570
Z.534.836

Service Schlüssel Neoperl © Caché ©, TJ, 18 mm, grün

634729
CACHETJ