KWC DOMO
Eengreepsmengkraan

Modell-Linie: DOMO | 10.061.053.000FL
Kranen | Eengreepkranen

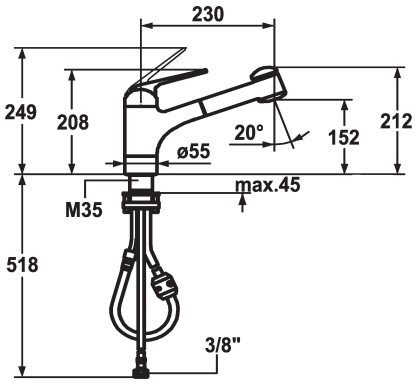

KWC-No.

122726

* Eengreepsmengkraan
* Verwijderbaar voor montage onder raam - inbouwmaat 60 mm
* ShieldProtect - afdichtingsmembraan tussen hendel en kap: bescherming van de kern van de mengkraan
* TouchProtect - mengkraanromp wordt niet heet
* Beveiligd tegen terugstroming
* Uittrekbare vaatdouche
- SprayClean - actieve kalkverwijdering en snelle reiniging van de zeef
- tot 700 mm uittrekbaar
- SprayLock - vergrendelbare zeefstraal
- PowerClean - automatische terugschakeling
- slangoppervlak passend bij oppervlak van mengkraan
* Slangdoorvoer, draaibaar 130°
* EasyLock - Eenvoudig intrekken van de uittrekbare vaatdouche
* KWC patroon L 39 - universeel
- met keramische-schijventechniek
- uitstroomvolume en temperatuur traploos instelbaar
- temperatuur- en debietbegrenzing
* Flexibele aansluitslangen ⅜"
* Bevestiging met schroefdraadhuls M35 x 1.5 (voormontagesokkel)
* Tafelboring ø35 - 37 mm

Technical Data
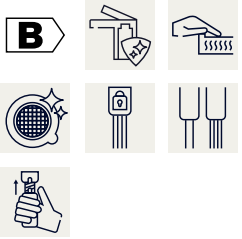
Doorstroomhoeveelheid zeefstraal	10 l/min (3 bar)
Doorstroomhoeveelheid normale straal	10 l/min (3 bar)
schroefverbindingen	flexibele aansluitslangen
uitloop	draaibaar
neerklapbaar	verwijderbaar
Bediening	topbedient
Keukendouche	Uittrekbare vaatdouche
Kleurcode	chromeline
Type installatie	staande montage
Kraan type	01
Hoogteafmeting	212
geluidsklasse	yes
Projectie A	A230
Energielabel	B
Afmetingen wateruitlaat	152
Materiaal	MESSING