KWC SUNO
Lever mixer - Kitchen

Modell-Linie: SUNO | 10.171.003.000FL
Kranen | Eengreepkranen

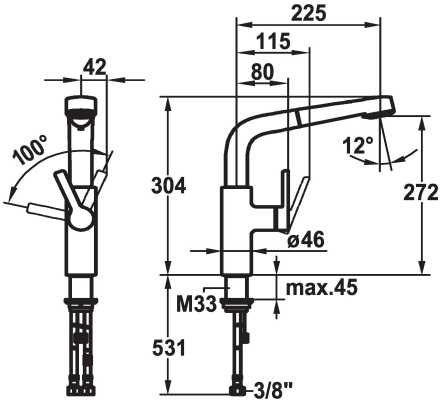

KWC-No.

123971
chromeline, A 225, flexible connection hoses

* Eengreepsmengkraan
* Positionering van de hendel alleen rechts mogelijk
- Veiligheid voor kinderen: koud water bij hendelpositie naar voren
* afstand wand tot hart tafelboring min. 42 mm
* TouchProtect - mengkraanromp wordt niet heet
* Uittrekbare vaatdouche
- SprayClean - actieve kalkverwijdering en snelle reiniging van de zeef
- tot 600 mm uittrekbaar
- PowerClean - automatische terugschakeling
- slangoppervlak passend bij oppervlak van mengkraan
* Slangdoorvoer, draaibaar 360°
* EasyLock - Eenvoudig intrekken van de uittrekbare vaatdouche
* OptimalSpace - Royale was- en werkomgeving
* KWC patroon S 25
- met keramische-schijventechniek
- uitstroomvolume en temperatuur traploos instelbaar
* Flexibele aansluitslangen ⅜"
* Bevestiging met schroefdraadhuls M33 x 1.5
* Tafelboring ø35 mm

Technical Data
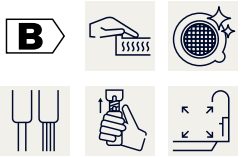
Doorstroomhoeveelheid zeefstraal	10 l/min (3 bar)
Doorstroomhoeveelheid normale straal	10 l/min (3 bar)
schroefverbindingen	flexibele aansluitslangen
uitloop	draaibaar
Bediening	seitenbedient
Keukendouche	Uittrekbare vaatdouche
Kleurcode	chromeline
Type installatie	staande montage
Kraan type	01
bouwvorm	L-uitloop
Hoogteafmeting	304
geluidsklasse	yes
Projectie A	A225
Energielabel	B
Afmetingen wateruitlaat	272
Materiaal	MESSING