KWC ERA
Hebelmischer - Küche

Modell-Linie: ERA | 10.392.024.700FL
Armaturen | Manuelle Armaturen

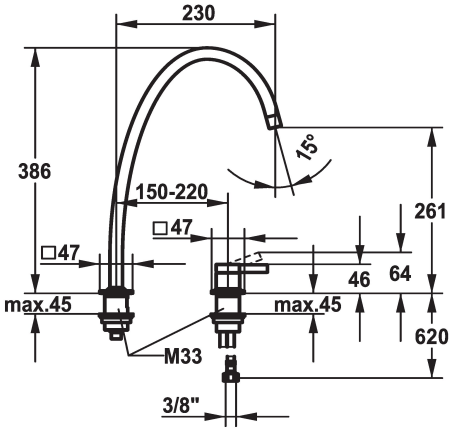

KWC-Nr.

124399
edelstahl, A 230, flexible Anschlussschläuche

* Hebelmischer
* 2-Loch
* Positionierung des Hebels rechts oder links möglich
* Schwenkauslauf 150°, erweiterbar auf 360°
- Neoperl® Perlator® laminar
* OptimalSpace - grosszügiger Wasch- / Arbeitsbereich

* KWC Steuerpatrone S 25
- mit Keramikscheibentechnik
- Auslaufmenge und Temperatur stufenlos einstellbar
* Flexible Anschlussschläuche ⅜"
* Befestigung mit Gewindestutzen M33 x 1.5
Tischbohrung ø35 mm

Technische Daten

Energie Etikette	A
Auslaufmenge	8 l/min (3 bar)
Anschluss	Thermostat
Auslauf	2
Bedienung	yes
Farbcode	Edelstahl
Installationsart	yes
Armaturtyp	Hebelmischer
Bauform	ohne Mischung
Mass Höhe	386
Armaturengeräuschgruppe	yes
Ausladung A	A 230

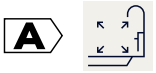

Ersatzteile

KWC ERA
Hebelmischer - Küche

Modell-Linie: ERA | 10.392.024.700FL
Armaturen | Manuelle Armaturen

Steuerpatrone S 25

538711
Z.536.032