KWC DOMO 6.0
Mitigeur à levier - Lavabo

Modell-Linie: DOMO 6.0 | 12.668.051.000FL
Robinetteries | Robinets à monocommande

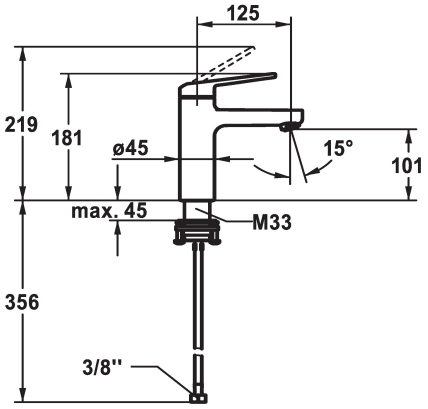

KWC-No.	vidage
124546 chromeline, A 125, raccordements flexibles, avec vidage	avec vidage
124547 chromeline, A 125, raccordements flexibles, avec vidage	sans vidage

* Mitigeur à levier
* EcoProtect - économiseur d'eau
* Bec fixe
- Neoperl® Cascade® SLC
* KWC cartouche M 35 OP
- avec technique à disques céramique
- réglage de débit et de température continu
- limitation de température
* Raccordements flexibles ⅜"
* QuickInstallation - Fixation à l'aide de raccords filetés avec vis de blocage
Perçage utile ø35 mm

Données techniques

Débit	4 l/min (3 bar)
vidage	sans vidage
Raccord	tuyaux de raccordement flexibles
goulot	Fixe
Commande	commande par le haut
Code couleur	chromeline
Type d'installation	montage vertical
Type de robinet	01
Dimension de la hauteur	181
Groupe de bruit pour la robinetterie	yes
Projection A	A125
Label énergétique	A
Dimension de la sortie d'eau	101
Matière	Laiton
teamNumber	725445.502
sanitasTroeschNumber	6111 242.501