KWC DOMO 6.0
Hebelmischer - Waschtisch - CoolFix

Modell-Linie: DOMO 6.0 | 12.668.032.000FL
Armaturen | Manuelle Armaturen

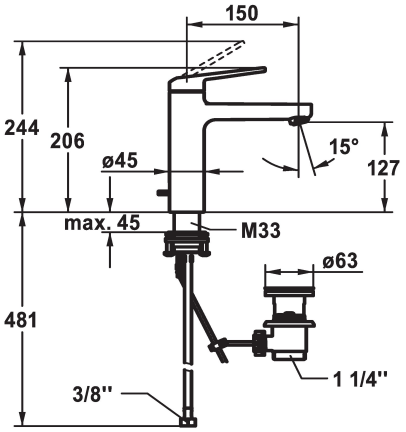

KWC-Nr.	Ablaufgarnitur
124554 chromeline, A 150, flexible Anschlussschläuche, mit Ablaufgarnitur	mit Ablaufgarnitur
124555 chromeline, A 150, flexible Anschlussschläuche, ohne Ablaufgarnitur	ohne Ablaufgarnitur

* Hebelmischer
* CoolFix - Kaltwasser bei Hebelposition Mitte
* EcoProtect - Wasserspareinrichtung
* Auslauf fest
- Neoperl® Cascade® SLC
* OptimalSpace - grosszügiger Wasch- / Arbeitsbereich
* KWC Steuerpatrone M 35 OP
- mit Keramikscheibentechnik
- Auslaufmenge und Temperatur stufenlos einstellbar
- Temperaturbegrenzung
* Flexible Anschlussschläuche ⅜"
* QuickInstallation - Befestigung mit Gewindestutzen M33 x 1.5 mit Feststellschrauben
Tischbohrung ø35 mm
* Lieferumfang:
- KWC Ablaufventil Z.538.581.000

Technische Daten
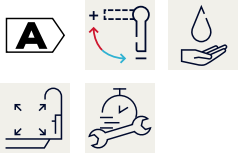
Auslaufmenge	4 l/min (3 bar)
Ablaufgarnitur	mit Ablaufgarnitur
Anschluss	Flexible Anschlussschläuche
Auslauf	fest
Bedienung	topbedient
Farbcode	chromeline
Installationsart	Standmontage
Armaturtyp	Armatur
Mass Höhe	206
Energiesparen	Coolfix
Armaturengeräuschgruppe	yes
Ausladung A	A 150
Energie Etikette	A
Mass-Wasseraustritt	127
Material	Messing
teamNumber	725453.502
sanitasTroeschNumber	6111 255.501