KWC SHOWERCULTURE
Miscelatore termostatico - Vasca

Modell-Linie: SHOWERCULTURE | 26.009.503.000
Valvole | Valvola termostatica del miscelatore

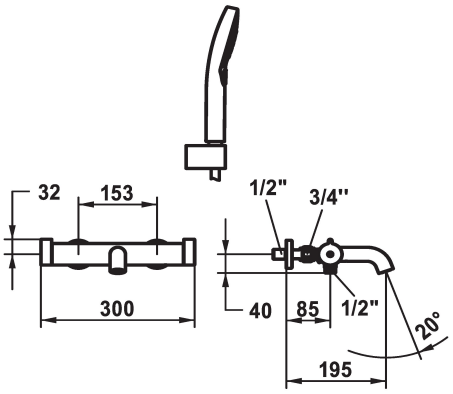

KWC-No.	set doccia	
124690 chromeline, AD 153, A 195, con doccia, flessibile e supporto	con doccia, tubo e supporto	
124691 chromeline, AD 153, A 195, senza doccia, flessibile e supporto	senza doccia, tubo e supporto	
124977 chromeline, AD 153, A 195, senza raccordi, senza doccia, flessibile e supporto	senza raccordi	senza doccia, tubo e supporto

* Miscelatore termostatico style
* EcoProtect - risparmio idrico
* TouchProtect - protezione dalle scottature grazie al sistema a intercapedine
* SkinProtect - Protezione dalle scottature
* Manopola girevole per la regolazione di portata e la deviazione
* Con sicurezza antiriflusso
* Bocca fissa
- Neoperl® SLIM®

* Unità di regolazione termostatica di precisione
- temperatura dell'acqua costante (anche in caso di oscillazioni di pressione nella rete)
- elevata velocità di reazione
* Raccordi a parete ½" x ¾", serrabili L 40
* Incluso nella fornitura:
- Doccetta KWC CHOICE-G 26.000.125.000
- Supporto doccia 26.000.622.000
- Tubo flessibile per doccia 1600 mm, plastica 26.001.003.000

Dati tecnici
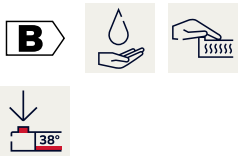
Portata	20 l/min (3 bar)
Uscita doccia: Portata	13 l/min (3bar)
set doccia	con doccia, tubo e supporto
Codice colore	chromeline
Tipo di installazione	Installazione a parete
Tipo di rubinetto	04
Dimensioni in altezza	32
Classe di rumorosità	yes
Uscita doccia: Classe di rumorosità	yes
Proiezione A	A195
Etichetta energetica	B
Connection measure	153
Dimensioni uscita acqua	35