KWC LUNA E
Hebelmischer - Küche

Modell-Linie: LUNA E | 10.441.033.176FL
Armaturen | Manuelle Armaturen

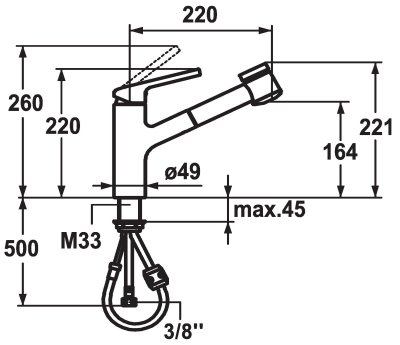

KWC-Nr.
123820 ganzchrom, A 220, flexible Anschlussschläuche
124751 matt black, A 220, flexible Anschlussschläuche

* Hebelmischer
* TouchProtect - Schutz vor Verbrennungen durch Zweischalenprinzip
* Auszugbrause
- SprayClean - aktive Kalkbeseitigung und schnelle Siebreinigung
- bis 600 mm ausziehbar
- SprayLock - arretierbarer Brausestrahl
- PowerClean - Siebstrahlmodus, mit Rückstellautomatik
- QuickConnect - Einfaches Schlauchstecksystem

* Schlauchdurchführung, schwenkbar 130°
* EasyLock - einfache Auszugbrausenrückführung
* KWC Steuerpatrone M 35
- mit Keramikscheibentechnik
- Auslaufmenge und Temperatur stufenlos einstellbar
* Flexible Anschlussschläuche ⅜"
* Befestigung mit Gewindestutzen M33 x 1.5
Tischbohrung ø35 mm

Technische Daten
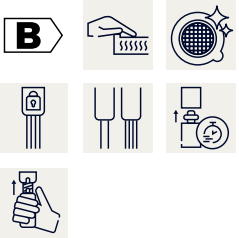
Auslaufmenge Siebstrahl	10 l/min (3 bar)
Auslaufmenge Normalstahl	10 l/min (3 bar)
Anschluss	Flexible Anschlussschläuche
Auslauf	schwenkbar
Bedienung	topbedient
Küchenbrause	Auszugbrause
Farbcode	matt black
Installationsart	Standmontage
Armaturtyp	Armatur
Mass Höhe	220
Armaturengeräuschgruppe	yes
Ausladung A	A 220
Energie Etikette	B
Mass-Wasseraustritt	164
Material	Messing