KWC AVA 2.0
Lever mixer - Basin

Modell-Linie: AVA 2.0 | 12.468.651.000FL
Kranen | Eengreepkranen

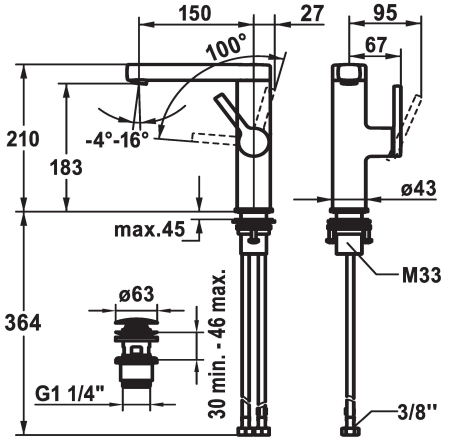

KWC-No.	afvoergarnituur
125096 chromeline, A 150, flexible connection hoses, with pop-up valve	met aftapkraan
125097 chromeline, A 150, flexible connection hoses, without pop-up valve	ohne_Ablaufgarnitur
125098 chromeline, A 150, flexible connection hoses, with Push Open	met Push open

* Positionering van de hendel alleen rechts mogelijk
- Veiligheid voor kinderen: koud water bij hendelpositie naar voren
* afstand wand tot hart tafelboring min. 27 mm
* EcoProtect - waterbesparende inrichting
* Draaibare uitloop 120°
- Neoperl® Perlator® ZSR, zwenkstraalregelaar
* OptimalSpace - Royale was- en werkomgeving
* KWC patroon S 25
- met keramische-schijventechniek
- uitstroomvolume en temperatuur traploos instelbaar
* Flexibele aansluitslangen ⅜"
* QuickInstallation - Bevestiging met draadfitting met borgschroeven
* Tafelboring ø35 mm
* Levering:
- KWC afvoerkraan Push Open 2 in 1 Z.538.321.000

Technical Data
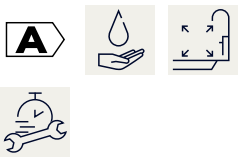
Doorstroomhoeveelheid	5 l/min (3 bar)
afvoergarnituur	met Push open
schroefverbindingen	flexibele aansluitslangen
uitloop	draaibaar
Bediening	seitenbedient
Kleurcode	chromeline
Type installatie	staande montage
Kraan type	01
Hoogteafmeting	210
geluidsklasse	yes
Projectie A	A150
Energielabel	A
Afmetingen wateruitlaat	183
Materiaal	MESSING