KWC AVA 2.0
Fertigmontageset - Hebelmischer - Waschtisch

Modell-Linie: AVA 2.0 | 11.462.033.000
Armaturen | Manuelle Armaturen

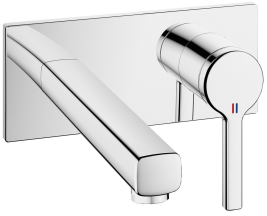

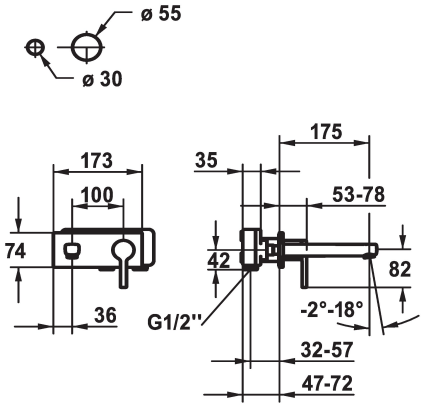

KWC-Nr.	Ausladung A
125105 chromeline, A 175, Fertigmontageset	A 175
125106 chromeline, A 225, Fertigmontageset	A 225

* Auslauf fest
- Neoperl® Perlator® SSR, Schwenkstrahlregler
* OptimalSpace - grosszügiger Wasch- / Arbeitsbereich
* KWC Steuerpatrone M 35 H
- mit Keramikscheibentechnik
- Auslaufmenge und Temperatur stufenlos einstellbar
* Separat bestellen:
- Unterputz-Einheit ½" 39.001.402.000
* Separat bestellen (optional oder falls erforderlich):
- Verlängerungsset 20 mm Z.536.333

Technische Daten

Auslaufmenge	5 l/min (3 bar)
Auslauf	fest
Durchmesser	173 x 74
Bedienung	frontbedient
Farbcode	chromeline
Installationsart	Wandmontage
Armaturtyp	Armatur
Armaturengeräuschgruppe	yes
Unterputz	FM-Set
Ausladung A	A 175
Energie Etikette	A
Material	Messing
teamNumber	725571.502
sanitasTroeschNumber	6113 266.501

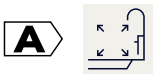

Notwendiges Zubehör

KWC AVA 2.0
Fertigmontageset - Hebelmischer - Waschtisch

Modell-Linie: AVA 2.0 | 11.462.033.000
Armaturen | Manuelle Armaturen

AVA 2.0 Unterputz - Einheit

125189
39.001.402.000