KWC VITA PRO 2.0
Monomando - Lavabo

Modell-Linie: VITA PRO 2.0 | 12.528.041.000FL
Griferías de lavabo | Grifo para lavabo

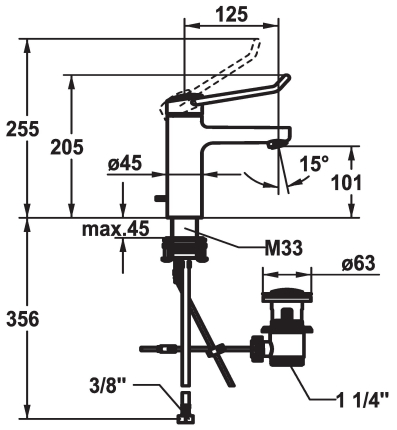

KWC-No.	vaciador automático
125224 cromado, A 125, tubos conexión flexibles, con vaciador automático	con válvula de vaciado
125225 cromado, A 125, tubos conexión flexibles, sin vaciador automático	sin válvula de vaciado

* Monomando
* Mando con agarre firme, manejo sencillo y seguro
* Palanca de mando ergonómica y estable, de poliamida
- para un manejo todavía más personalizado, el mando acodado puede montarse girado en el casquillo (estándar: ver imagen)
* EcoProtect - dispositivo de ahorro de agua
* Caño fijo
- Neoperl® Perlator® laminar
* KWC cartucho M 35 OP
- con tecnología de discos cerámicos
- caudal y temperatura regulables
- limitador de temperatura
-Tope reforzado en flujo de salida y temperatura (ajuste estándar)
* Tubos conexión flexibles ⅜"
* QuickInstallation - Fijación mediante conexión roscada con tornillos de fijación
* Medida orificios ø35 mm
* Volumen de entrega:
- Válvula vaciado KWC Z.538.581.000

Datos técnicos

Caudal de salida	5.8 l/min (3 bar)
vaciador automático	con válvula de vaciado
Racors	tubos de conexión flexibles
caño	Fijado
Operación	accionamiento superior
Código de color	chromeline
Tipo de instalación	Standmontage
Tipo de grifo	01
Dimensón de la altura	205
Grupo de ruido	yes
Proyección A	A125
Etiqueta energética	A
Dimensón de la altura	101
Material	Latón