KWC VITA PRO 2.0
Mitigeur à levier - Lavabo

Modell-Linie: VITA PRO 2.0 | 12.528.051.000FL
Robinetteries | Robinets à monocommande

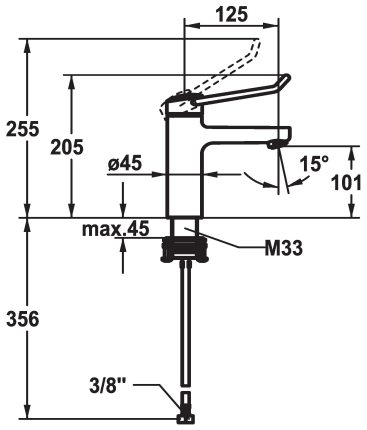

KWC-No.	vidage
125224 chromeline, A 125, raccordements flexibles, avec vidage	avec vidage
125225 chromeline, A 125, raccordements flexibles, sans vidage	sans vidage

* Mitigeur à levier
* Prise en main sûre au niveau de la poignée, manipulation sûre et simple
* Levier de commande ergonomique et résistant: en polyamide
- pour un maniement personnalisé, le levier coudé peut être inversé pour son montage dans la calotte (standard: voir figure)
* EcoProtect - économiseur d'eau
* Bec fixe
- Neoperl® Perlator® jet laminaire
* KWC cartouche M 35 OP
- avec technique à disques céramique
- réglage de débit et de température continu
- limitation de température
- Butée renforcée pour le débit de sortie et la température (réglage standard)
* Raccordements flexibles ⅜"
* QuickInstallation - Fixation à l'aide de raccords filetés avec vis de blocage
* Perçage utile ø35 mm

Données techniques

Débit	5.8 l/min (3 bar)
vidage	sans vidage
Raccord	tuyaux de raccordement flexibles
goulot	Fixe
Commande	commande par le haut
Code couleur	chromeline
Type d'installation	montage vertical
Type de robinet	01
Dimension de la hauteur	205
Groupe de bruit pour la robinetterie	yes
Projection A	A125
Label énergétique	A
Dimension de la sortie d'eau	101
Matière	Laiton