KWC VITA PRO 2.0
Monomando - Cocina

Modell-Linie: VITA PRO 2.0 | 10.521.033.000FL
Griferías de lavabo | Grifo para lavabo

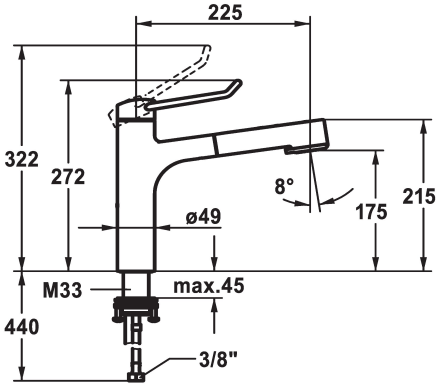

KWC-No.	Dimensón de la altura
125247 cromado, A 225, tubos conexión flexibles	272
125248 cromado, A 225, tubos conexión flexibles	283

* Monomando
* Mando con agarre firme, manejo sencillo y seguro
* Palanca de mando ergonómica y estable, de poliamida
- para un manejo todavía más personalizado, el mando acodado puede montarse girado en el casquillo (estándar: ver imagen)
* TouchProtect - el cuerpo del grifo no se calienta
* Seguro contra retorno
* Ducha extraíble
- SprayClean - elimina activamente la cal, limpia rápidamente el depurador
- extraíble hasta 600 mm
- TripleClean - Ajustable entre los modos de chorro normal, suave y fuerte
- superficie del tubo a juego con la superficie del grifo

- QuickConnect - Sencillo sistema de conexión de tubos
* Guía tubo flexible, orientable 120°
* EasyLock - fácil reposicionamiento del dispensador extraíble
* OptimalSpace - áreas de lavabo y de trabajo con dimensiones generosas
* KWC cartucho M 35 S
- con tecnología de discos cerámicos
- caudal y temperatura regulables
- limitador de temperatura
* Tubos conexión flexibles ⅜"
* QuickInstallation - Fijación mediante conexión roscada con tornillos de fijación
* Medida orificios ø35 mm

Datos técnicos
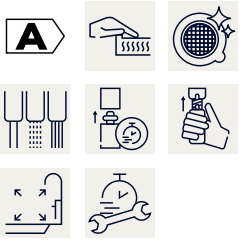
Caudal de salida chorro suave	9 l/min (3 bar)
Caudal de salida chorro normal	8 l/min (3 bar)
Racors	tubos de conexión flexibles
caño	freno rodillo
Operación	accionamiento superior
Ducha de cocina	Ducha extraíble
Código de color	chromeline
Tipo de instalación	Standmontage
Tipo de grifo	01
Dimensón de la altura	272
Grupo de ruido	yes
Proyección A	A225
Etiqueta energética	A
Dimensón de la altura	175
Material	Latón