KWC VITA PRO 2.0
Mitigeur à levier - Cuisine

Modell-Linie: VITA PRO 2.0 | 10.521.033.000LLFL
Robinetteries | Robinets à monocommande

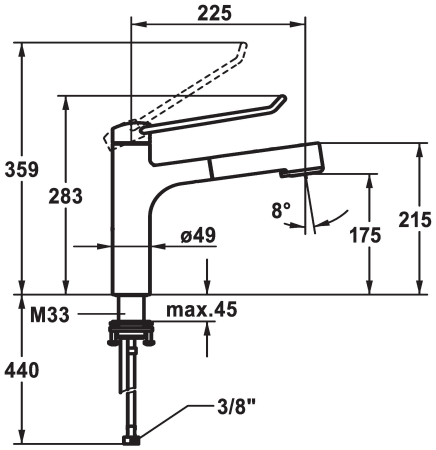

KWC-No.	Dimension de la hauteur
125247 chromé, A 225, raccordements flexibles	272
125248 chromé, A 225, raccordements flexibles	283

* Mitigeur à levier
* Prise en main sûre au niveau de la poignée, manipulation sûre et simple
* Levier de commande ergonomique et résistant: en polyamide
- pour un maniement personnalisé, le levier coudé peut être inversé pour son montage dans la calotte (standard: voir figure)
* TouchProtect - protection contre les brûlures grâce au principe de la double coque
* Anti-refoulement intégré
* Douchette extractible
- SprayClean - élimination active du calcaire et nettoyage rapide du filtre
- extensible jusqu'à 600 mm
- TripleClean - Réglable parmi les modes normal, doux et puissant
- surface du flexible assortie à la surface de la robinetterie
- QuickConnect - Système simple de raccord de flexible
* Guide flexible orientable 120°
* EasyLock - rétractation aisée de la douchette extractible
* OptimalSpace - un espace de lavage ou de travail généreux
* KWC cartouche M 35 S
- avec technique à disques céramique
- réglage de débit et de température continu
- limitation de température
* Raccordements flexibles ⅜"
* QuickInstallation - Fixation à l'aide de raccords filetés avec vis de blocage
* Perçage utile ø35 mm

Données techniques
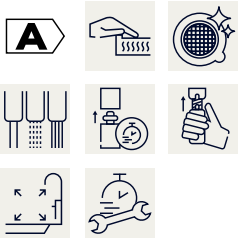
Débit jet pluie	9 l/min (3 bar)
Débit jet normal	8 l/min (3 bar)
Raccord	tuyaux de raccordement flexibles
goulot	orientable
Commande	commande par le haut
Douchette de cuisine	Douchette extractible
Code couleur	chromeline
Type d'installation	montage vertical
Type de robinet	01
Dimension de la hauteur	283
Groupe de bruit pour la robinetterie	yes
Projection A	A225
Label énergétique	A
Dimension de la sortie d'eau	175
Matière	Laiton