KWC IQUA
Automatik Armatur, berührungslos - Waschtisch

Modell-Linie: IQUA | 12.696.061.000
Armaturen | Selbstschluss-Armaturen

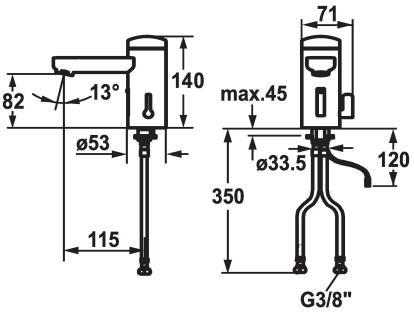

KWC-Nr.	Stromversorgung
125259 chromeline, A 115, flexibler Anschlussschlauch, ohne Ablaufgarnitur, Batterie, Basic, mit Mischung	Batterie
125260 chromeline, A 115, flexibler Anschlussschlauch, ohne Ablaufgarnitur, Netz AP, Basic, mit Mischung	Netz AP

* Automatik gesteuert
design
- Infrarotsensorik L10
* Mit Mischung
- Temperaturbegrenzung einstellbar
* EcoProtect - Wasserspareinrichtung
* Basic: versenkter iqua-Klick
* Mikroprozessor-Steuerung
- Wassernachlaufzeit einstellbar (1 Sekunde Werkseinstellung)
- Kurz-Aus (Reinigungsmodus) einstellbar
- Dauer-Ein (Befüllen) Laufzeit einstellbar
- Sensorempfindlichkeit permanent automatisch selbsteinmessend
- 12- oder 24-Stunden-Hygienespülung aktivierbar

* Auslauf fest
- Neoperl® Cascade®
* Magnetventil
* Flexible Anschlussschläuche ⅜"
* Befestigung mit Stehbolzen M8 x 1
Tischbohrung ø35 mm
* Lieferumfang:
- Batterie 6 V Lithium CRP2
- Lebensdauer bei 100 Schaltungen/Tag: 4 Jahre
* Stark reflektierende Oberflächen (z.B. Spiegel, polierte Edelstahl-Becken) im näheren Umfeld einer IR-Steuerung sollten vermieden werden. Dies könnte zu Fehlauslösungen und Funktionsstörungen führen.

Technische Daten

Auslaufmenge	6 l/min (3 bar)
Ablaufgarnitur	ohne Ablaufgarnitur
Elektronische Steuerung	berührungslos
Anschluss	Flexibler Anschlussschlauch
Auslauf	fest
IQUA-Click	yes
Stromversorgung	Batterie
Farbcode	chromeline
Installationsart	Standmontage
Armaturtyp	Waschbecken
Mass Höhe	140
Armaturengeräuschgruppe	yes
Ausladung A	A 115
Energie Etikette	A
Mass-Wasseraustritt	82
Material	Messing