KWC MANA
Miscelatore a leva - lavabo

Modell-Linie: MANA | 12.551.631.000FL
Rubinetterie per bagni | Rubinetterie monocomando

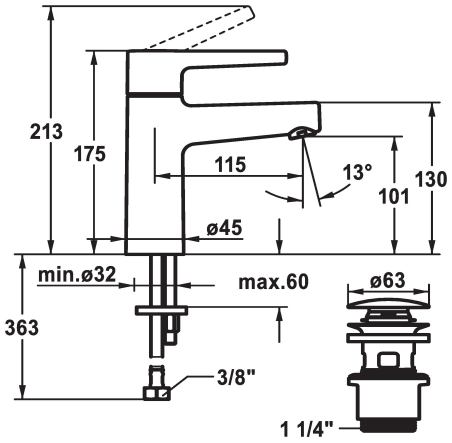

KWC-No.

125521
chromeline, A 115, flexible connection hoses, with Push Open

125522
chromeline, A 115, flexible connection hoses, without pop-up valve

* Miscelatore a leva
* CoolFix - Erogazione dell'acqua fredda con leva in posizione centrale
* EcoProtect - risparmio idrico
* Bocca fissa
- Neoperl® Perlator® SSR, rompigetto orientabile
* KWC cartuccia M 35 OP
- con tecnica a dischi in ceramica
- regolazione continua della portata e della temperatura
* Tubi flessibili di collegamento da ⅜"
* Fissaggio tramite vite passante M8 x 1
* Foratura ø35 mm
* Incluso nella fornitura:
- Valvola di scarico KWC Push Open 2 in 1 Z.538.321.000

Dati tecnici

Portata	5 l/min (3 bar)
scarico	3
Raccordo	Flexible_Anschlussschläuche
bocca	fest
Operazione	yes
Codice colore	F000
Tipo di installazione	yes
Tipo di rubinetto	01
Dimensione altezza	175
Classe di rumorosità	yes
Proiezione A	A115
ATT-KWC-MASS-WASSERAUSTRITT	101

Pezzi di ricambio

KWC MANA
Miscelatore a leva - lavabo

Modell-Linie: MANA | 12.551.631.000FL
Rubinetterie per bagni | Rubinetterie monocomando

Cartuccia M 35 OP

538331
Z.537.710