KWC FIT
Hebelmischer - Küche

Modell-Linie: FIT | 10.541.012.176FL
Armaturen | Manuelle Armaturen

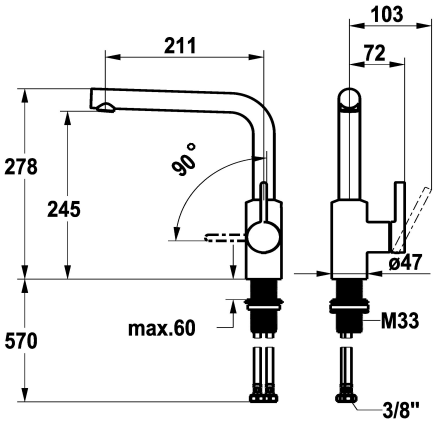

KWC-Nr.	Farbcode
125574 chromeline, A 210, flexible Anschlussschläuche	chromeline
125575 matt black, A A 210, flexible Anschlussschläuche	matt black

NEW

* Hebelmischer
* Positionierung des Hebels nur rechts möglich
- Sicherheit für Kinder: Kaltwasser bei Hebelposition vorne
* Abstand Wand zu Mitte * Tischbohrung min. 25 mm
* Schwenkauslauf 150°
- Neoperl® Cascade® SLC
* OptimalSpace - grosszügiger Wasch- / Arbeitsbereich
* KWC Steuerpatrone M 35 S
- mit Keramikscheibentechnik
- Auslaufmenge und Temperatur stufenlos einstellbar
- Temperaturbegrenzung
* Flexible Anschlussschläuche ⅜"
* QuickInstallation - Befestigung mit Gewindestutzen M33 x 1.5 mit Feststellschrauben
* Tischbohrung ø35 mm

Technische Daten

Auslaufmenge	7.6 l/min (3 bar)
Anschluss	Flexible Anschlussschläuche
Auslauf	schwenkbar
Bedienung	seitenbedient
Farbcode	matt black
Installationsart	Standmontage
Armaturtyp	Armatur
Bauform	L-Auslauf
Mass Höhe	278
Armaturengeräuschgruppe	yes
Ausladung A	A 205
Energie Etikette	A
Mass-Wasseraustritt	245
Material	Messing

Ersatzteile

KWC FIT
Hebelmischer - Küche

Modell-Linie: FIT | 10.541.012.176FL
Armaturen | Manuelle Armaturen

Steuerpatrone M 35 S

538329
Z.537.584