KWC RONDO
Einlege- und Unterbaubecken oval

Modell-Linie: RONDO | RNDH451-O
Waschtische & Waschrinnen | Waschtische

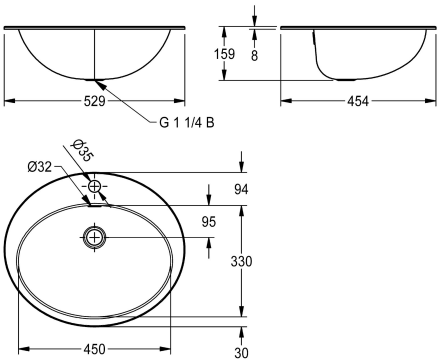

KWC-Nr.	Oberflächenbehandlung des Beck
2000056717 Abmessungen 531 x 159 x 456 mm (B x H x T) Oberfläche hochglanzpoliert	hochglanzpoliert
2000056719 Oberfläche seidenmatt	seidenmatt

Ovalbecken, montierbar als Einlegebecken oder Unterbaubecken, Chromnickelstahl, Oberfläche innen und außen hochglanzpoliert, Materialstärke 1,0 mm, mit Überlauf, inklusive Ab- und Überlaufgarnitur G 1 1/4 B, ohne Flach- und Stopfensieb, mit Armaturenbank 94 mm (T), mit Armaturenbohrung 35 mm (D), inklusive Edelstahlbügel für Einbau von unten.

Abmessungen 529 x 159 x 454 mm (B x H x T)
Beckenabmessungen 450 x 159 x 330 mm (B x H x T)
Einbau von oben Ausschnitt 511 x 436 mm (B x T)
Einbau von unten Ausschnitt 440 x 320 mm (B x T)

Technische Daten

Beckenposition	mittig
Becken: Höhe	159 mm
Oberflächenbehandlung des Beck	hochglanzpoliert
Becken: Tiefe	330 mm
Beckenform	oval
Becken: Breite	450 mm
Farbe	keine Farbe
Material	Edelstahl
Materialtyp	1.4301 Chromnickelstahl V2A
Materialstärke	1 mm
Gesamttiefe	454 mm
Gesamthöhe	159 mm
Gesamtbreite	529 mm
Überlauf	ja
Schwallrand	nein
Siphon inklusive	nein
Rückwand	nein
Oberflächenbehandlung	hochglanzpoliert
Anzahl Hahnlochbohrungen	1
Durchmesser Armaturenbohrung	35 mm
Position Amaturenbohrung	Mitte
Armaturenbank	ja

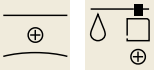

KWC RONDO
Einlege- und Unterbaubecken oval

Modell-Linie: RONDO | RNDH451-O
Waschtische & Waschrinnen | Waschtische

Art der Montage	Einlegemontage
Position Ablauf	mittig hinten
Ausladung Ablauf	231 mm
Ablaufgarnitur inklusive	nein
Durchmesser Ablaufbohrung	DN 32
lgPosNumber	63FA41C

Optionales Zubehör

Ablaufgarnitur

2000103551
ERNDX003

Ablaufgarnitur

2000103407
EANMX002

RONDO Ablaufgarnitur

2000101364
E-RNDX-UEL SET

RONDO Reduktion für Ablaufventil

2000101362
E-REDUKTION

Ablaufventil

2000101361
E-XINH-VALVE-SS

RONDO Ablaufventil

2000101365
E-XINH VALVE

Ersatzteile

KWC RONDO
Einlege- und Unterbaubecken oval

Modell-Linie: RONDO | RNDH451-O
Waschtische & Waschrinnen | Waschtische

Überlaufset

2000103422
EANMX010