KWC RONDO
Lavabo

Modell-Linie: RONDO | RNDH451-O
Lavabos | Lavabos

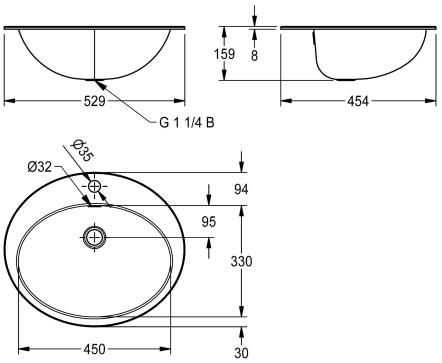

KWC-No.	finition du bac
2000056717 Dimensions 531 x 159 x 456 mm (L x H x P) Surface polie brillant	Poli
2000056719 Surface satinée	Finition satinée

Vasque ronde en inox de 450 x 330 mm de diamètre, à encastrer par dessus ou par dessous, épaisseur du matériau de 1 mm, avec trop-plein et plage de robinetterie, perçage de robinetterie de 35 mm, kit trop-plein 5/4" sans bonde inclus. Crochets en inox pour encastrement par dessous fournis.

Surface polie
Dimensions 529 x 159 x 454 mm (L x H x P)
Dimensions de la vasque 450 x 159 x 330 mm (L x H x P)
Diamètre découpe pour encastrement par dessus 511 x 436 mm
Diamètre découpe pour encastrement par dessous 440 x 320 mm

Données techniques

position du vasque	Au milieu
Vasque - hauteur du vasque	159 mm
finition du bac	Poli
Profondeur du vasque	330 mm
Forme du bac	Ovale
Largeur du vasque	450 mm
Couleur	Pas de couleur
Matière	Acier inoxydable
Code du matériel	1.4301
Épaisseur de matière	1 mm
Profondeur totale	454 mm
Hauteur totale	159 mm
Largeur totale	529 mm
Trop-plein	Oui
Support arrière	Non
siphon intégré	Non
Dosseret	Non
Finition de surface	Poli
Nombre de trou de robinetterie	1
Diamètre du trou de robinetterie	35 mm
Position du trou de robinetterie	Milieu
Saillie de robinetterie	Oui
Type de montage	Montage encastré

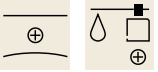

KWC RONDO
Lavabo

Modell-Linie: RONDO | RNDH451-O
Lavabos | Lavabos

Position du vidage	Au milieu derrière
Saillie du vidage	231 mm
kit d'évacuation inclus	Non
Taille de l'évacuation	DN 32
teamNumber	233016

Accessoires en option

Kit d'évacuation

2000103551
ERNDX003

Kit d'évacuation

2000103407
EANMX002

Kit d'évacuation RONDO

2000101364
E-RNDX-UEL SET

Réduction pour bonde RONDO

2000101362
E-REDUKTION

Bonde

2000101361
E-XINH-VALVE-SS

Bonde RONDO

2000101365
E-XINH VALVE

Pièces de rechange

KWC RONDO
Lavabo

Modell-Linie: RONDO | RNDH451-O
Lavabos | Lavabos

Kit trop-plein

2000103422
EANMX010