KWC AQUA3000OPEN
Módulo electrónico

Modell-Linie: AQUA3000OPEN | ZAQUA030
Suministro de agua | Accesorios para la gestión de agua

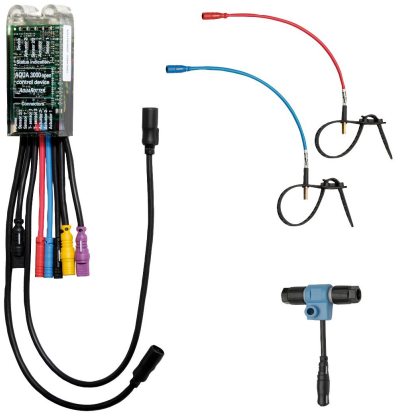

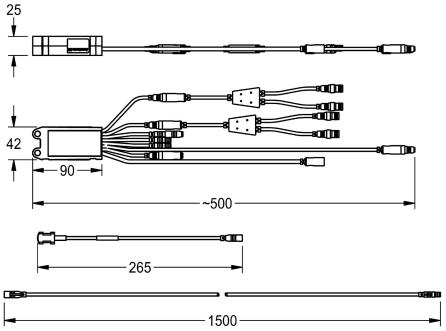

KWC-No.

2000101183

Módulo electrónico A3000 open para conducto de circulación. Para garantizar el tratamiento térmico del conducto de circulación. Los valores de tiempo y temperatura se pueden parametrizar según los requerimientos específicos del edificio con el software correspondiente.
Incluye conexión electrónica en T y 2 sensores térmicos de pinza con cable alargador de 1,5 m.

Accesorio necesario

Controlador de función ECC2

2000108123
ZA3OP0011

Controlador de función ECC2

2030016282
ZA3OP0022

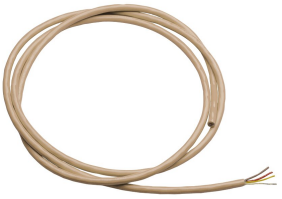

Cable del sistema

2000100801
ZAQUA077

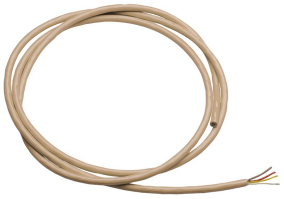

Cable del sistema

2000100852
ZAQUA078

KWC AQUA3000OPEN
Módulo electrónico

Modell-Linie: AQUA3000OPEN | ZAQUA030
Suministro de agua | Accesorios para la gestión de agua

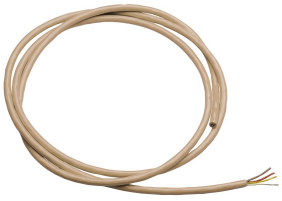

Cable del sistema

2000104272
ZAQUA011

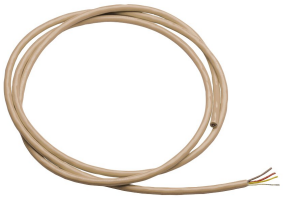

Cable del sistema

2000104274
ZAQUA012

Accesorios opcionales

Electroválvula

2000101328
ZAQUA032