KWC EXOS.
Elektronischer Seifenspender für Aufputzmontage

Modell-Linie: EXOS | EXOS625X
Accessories | Seifenspender

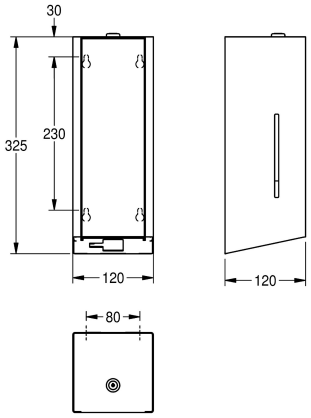

KWC-Nr.	Akzentfarbe
2030022942 Front mit InoxPlus-Oberflächenveredelung	Edelstahl
2030022943 Korpus InoxPlus beschichtet, Front schwarzes ESG-Glas	schwarz
2030025231 Korpus InoxPlus beschichtet, Front weißes ESG-Glas	weiss

EXOS Elektronischer Seifenspender für Aufputzmontage, Chromnickelstahl, Oberfläche seidenmatt, Front und Gehäuse mit InoxPlus Oberflächenveredelung zur Reduzierung von Fingerabdrücken und besseren Reinigungseigenschaft (easy to clean), Materialstärke 1,2 mm, seitliche Sichtfenster, mit berührungsloser opto-elektronisch gesteuerter Annäherungssensorik, LED-Anzeige für niedrigen Batteriestatus, benötigt vier 1,5 V Batterien Typ AA, geeignet für Flüssigseife oder Lotionen, 800 ml Nachfüllbehälter, spendet je nach verwendeter Seife zwischen 0,6 und 1,1 ml, Montagehöhe mindestens 300 mm oberhalb des Waschtisches oder Tischplatte, inklusive Befestigungsmaterial.

Abmessungen 120 x 325 x 120 mm (B x H x T)

Technische Daten

Füllmenge	800
Füllmenge ME	ml
Schloss	Zylinderschloss
Material	Edelstahl
Materialtyp	1.4301 Chromnickelstahl V2A
Materialstärke	1.2 mm
Anzahl Batterien	4
Gesamttiefe	120 mm
Gesamthöhe	325 mm
Gesamtbreite	120 mm
Oberflächenbehandlung	seidenmatt
Oberflächenveredelung	InoxPlus (antifingerprint)
Batterietyp	AA Mignon Batterie 1,5 V
Art des Verbrauchsmaterials	Flüssigseife
Art der Befestigung	geschraubt
Art der Montage	Wandmontage
Art der Bedienung	Sensorbetätigung
Typ des Seifentanks/-pumpe	integrierter, nachfüllbarer Ta
Akzentfarbe	Edelstahl
Grundfarbe	Edelstahl

INOX PLUS

KWC EXOS.
Elektronischer Seifenspender für Aufputzmontage

Modell-Linie: EXOS | EXOS625X
Accessories | Seifenspender

Optionales Zubehör

EXOS. Front mit weißem ESG-Glas für Seifenspender zur Aufputzmontage

2030025238
ZEXOS616W

EXOS. Umrüstkit für Flüssigseifenspender

2030022956
ZEXOS618K

EXOS. Umrüstkit für Schaumseifenspender

2030022955
ZEXOS616K

Standsäule Premium

2030062801
GLX2020

EXOS. Front mit schwarzem ESG-Glas für Seifenspender zur Aufputzmontage

2030022948
ZEXOS616B

Spenderschlauch

2000103333
EACCS055

Verbrauchsmaterial

Flüssigseife

2030058103
SO1LP

Flüssigseife 10L

2000057168
SO10L