KWC EXOS.
Distributore di sapone

Modell-Linie: EXOS | EXOS618W
Accessori | Distributori di sapone liquido

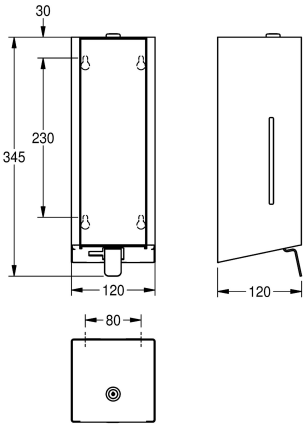

KWC-No.	Colore accento
2030022939 Pannello frontale con trattamento superficiale InoxPlus	Acciao inox
2030022940 Unità principale con finitura InoxPlus, pannello frontale in vetro di sicurezza temprato nero	Nero
2030025230 Versione con pannello frontale in vetro ESG bianco	Bianco

Distributore di sapone per montaggio a parete, in acciaio inox con superficie satinata, pannello frontale in vetro di sicurezza temprato bianco, unità principale con finitura anti impronta InoxPlus e migliori caratteristiche di pulizia (easy to clean), spessore materiale 1,2 mm, finestra di controllo sul lato, adatto a saponi liquidi e lozioni, serbatoio sapone da 800 ml, con leva in acciaio inox, facile da ricaricare con serbatoio di sapone sul pannello anteriore, materiali di montaggio compresi.

Dimensioni 120 x 345 x 120 mm (L x A x P)

Dati tecnici	
Capacità	0.8
Capacità uom	Litro
Serratura	Serratura a chiave
Materiale	Acciao inox
Codice materiale	1.4301
Spessore del materiale	1.2 mm
Profondità totale	120 mm
Altezza totale	345 mm
Larghezza complessiva	120 mm
Finitura della superficie	Finitura satinata
Trattamento della superficie	INOXPLUS
Tipo di consumabili	Sapone liquido
Tipo di fissaggio	Vite
Tipo di montaggio	Installazione a parete
Funzionamento	Comando manuale
Tipo del contenitore sapone	Serbatoio ricaricabile integrato
Colore accento	Bianco
Colore di base	Acciao inox

Accessori opzionali

KWC EXOS.
Distributore di sapone

Modell-Linie: EXOS | EXOS618W
Accessori | Distributori di sapone liquido

Pannello frontale in acciaio EXOS.

2030022947
ZEXOS616

Pannello frontale con vetro ESG nero EXOS.

2030022948
ZEXOS616B

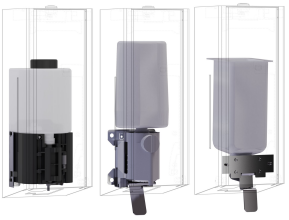

Kit di conversione EXOS.

2030022954
ZEXOS625K

Kit di conversione per distributore di sapone in schiuma EXOS.

2030022955
ZEXOS616K

Materiale di consumo

Sapone liquido

2030058103
SO1LP

Sapone liquido

2000057168
SO10L