KWC F5E-Mix
Miscelatore elettronico da bordo lavabo

Modell-Linie: F5E | F5EM1009
Rubinetterie per bagni | Rubinetterie elettroniche

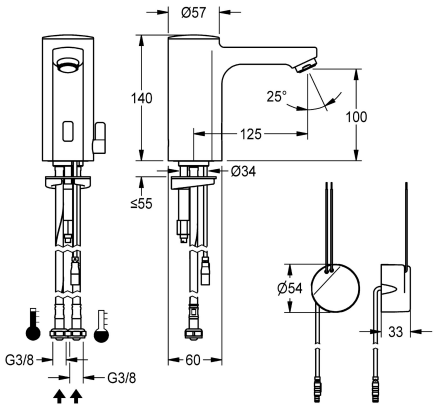

KWC-No.	Flusso volumetrico a 3 bar
2030035329	0.08 l/s
2030039432 Versione con aeratore con regolatore di portata integrato 3,0 l/min	0.05 l/s

Miscelatore a bordo lavabo F5E-Mix DN 15 per lavabi, a comando optoelettronico. Flessibili per connessione ad acqua calda e fredda, con valvole antiritorno e filtri integrati. Corpo in ottone cromato contenente sensore, elettronica di comando e cartuccia elettrovalvola. Leva di miscelazione con blocco antitorsione regolabile, asportabile (con tappo di copertura). Aeratore antifurto, modello SLIM, con regolatore di portata integrato da 3,0 l/min. Flussaggio sanitario attivato a 24 ore dall'ultimo azionamento, dispositivo per arresto del flusso in caso di riflessione permanente e memorizzazione dei dati statistici. Comunicazione e variazione dei parametri tramite telecomando bidirezionale disponibile in opzione. Con alimentatore da montare ad incasso 100 - 240 V AC.

Dati tecnici

con valvola/e anti-ritorno	Si
Calcolo volume d'erogazione dell'acqua fredda	0.07 l/s
Calcolo volume d'erogazione dell'acqua calda	0.07 l/s
A3000 open-compatibile	No
Disinfezione termica regolata ex fabbrica	24 ore dopo l'ultimo intervento
De-pressurizzato	No
con filtro	Si
Principio di funzionamento	Temporizzato elettronico
Risciacquo igienico	Si
Diametro mandata	DN 15
Dimensione mandata	G3-8
Meccanismo di bloccaggio	Parte superiore in non ceramica
Materiale connessioni	Ottone
Pressione portata minima	1 bar
Tipologia della miscelazione	Si
Parametrizzazione	Telecomando
Comando per scarico	No
Connessione dell'alimentazione elettrica	100-240VAC
Posizione della connessione elettrica	Da sotto
Consumo elettrico	1.5 Voltampere
Tipo di alimentazione	Trasformatore
Sistema protettivo IP	59K
con rosette/piastra di copertura	No

KWC F5E-Mix
Miscelatore elettronico da bordo lavabo

Modell-Linie: F5E | F5EM1009
Rubinetterie per bagni | Rubinetterie elettroniche

Interruzione di sicurezza	Si
Isolamento sonoro	No
Bocca	Fissato
Proiezione bocca	125 mm
Finitura della superficie	Cromato
Finitura superficiale del raccordo	specchio
Arresto della temperatura	Si
Disinfezione termica	No
con trasformatore/ adattatore per rete	Si
Tipo di montaggio	Foro della valvola
Funzionamento	Funzionamento a sensore
Tipologia del sensore	Sensore opto-elettronico
Tipologia sapone	Rubinetto a colonna
Flusso volumetrico a 3 bar	0.05 l/s
Collegamento all'acqua	tubo
Colore accento	senza
Colore di base	Aspetto cromato (lucido)

Accessori opzionali

Telecomando bidirezionale

2030036654
ACEX9005

Telecomando con 2 funzioni

2030036849
ACEX9004

Prolunga per rubinetteria F5

2030040334
ACEX1001

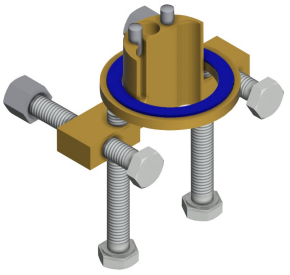

Protezione antitorsione

2030035383
ACXX1001

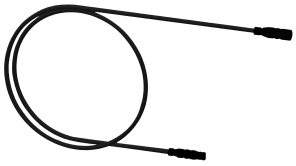

Cavo di prolunga 5 m

2030043814
ACEX9010

Termostato sottopiano PURETHERM

2030012758
PURE0031

Alloggiamento aeratore

2000104778
ZTAPS0005

KWC F5E-Mix
Miscelatore elettronico da bordo lavabo

Modell-Linie: F5E | F5EM1009
Rubinetterie per bagni | Rubinetterie elettroniche

Pezzi di ricambio

Aeratore 3,0 l/min

2030041424
ASXX1008

Cappuccio

2030041558
ASEX1007

Tappo a vite rosso

2030041951
ASEX1009

Tappo a vite blu

2030041952
ASEX1010

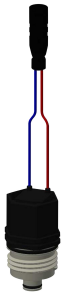

Cartuccia elettrovalvola

2030045522
ACXX9002

Leva di selezione temperatura

2030041431
ASEM1001

Attacco rapido

2030043596
ASEX1013

Collettore

2030041949
ASEX1008

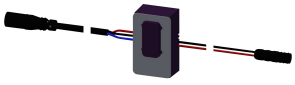

Sensore, ID 01/00004

2030041458
ASEX1005

Alimentatore

2030039825
ACEX9003