KWC F3E

Rubinetto elettronico, da bordo lavabo

Modell-Linie: F3E | F3EV1005
Rubinetterie per bagni | Rubinetterie elettroniche

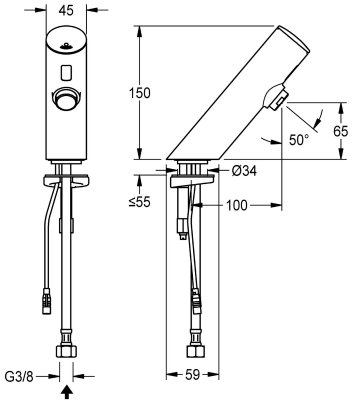

KWC-No.	Flusso volumetrico a 3 bar
2030039459	0.1 l/s

F3E Rubinetto opto-elettronico temporizzato DN 15, installazione a bordo lavabo. Da collegare ad acqua fredda o premiscelata mediante tubo flessibile e filtro inclusi. Elettronica di comando, cartuccia elettrovalvola e sensore nel corpo interamente in ottone cromato. Aeratore con regolatore di portata integrato 6,0 l/min. Flussaggio sanitario attivato 24 ore dopo l'ultimo azionamento, blocco di sicurezza in caso di riflessione permanente e memorizzazione dei dati statistici. Comunicazione e variazione dei parametri tramite telecomando bidirezionale disponibile in opzione. Unità di alimentazione separata con alimentatore di rete 6,75 V / 12 V DC.

Dati tecnici

con valvola/e anti-ritorno	No
Calcolo volume d'erogazione dell'acqua fredda	0.1 l/s
A3000 open-compatibile	No
Disinfezione termica regolata ex fabbrica	24 ore dopo l'ultimo intervento
De-pressurizzato	No
con filtro	Si
Principio di funzionamento	Temporizzato elettronico
Risciacquo igienico	Si
Diametro mandata	DN 15
Dimensione mandata	G3-8
Meccanismo di bloccaggio	Parte superiore in non ceramica
Materiale connessioni	Ottone
Pressione portata minima	1 bar
Tipologia della miscelazione	No
Parametrizzazione	Telecomando
Comando per scarico	No
Connessione dell'alimentazione elettrica	6-12-VDC
Posizione della connessione elettrica	Da sotto
Consumo elettrico	1.5 Voltampere
Tipo di alimentazione	Trasformatore
Sistema protettivo IP	59K
con rosette/piastra di copertura	No
Interruzione di sicurezza	Si
Isolamento sonoro	No
Bocca	Fissato

KWC F3E
Rubinetto elettronico, da bordo lavabo

Modell-Linie: F3E | F3EV1005
Rubinetterie per bagni | Rubinetterie elettroniche

Proiezione bocca	100 mm
Finitura della superficie	Cromato
Finitura superficiale del raccordo	specchio
Arresto della temperatura	No
Disinfezione termica	No
con trasformatore/ adattatore per rete	No
Tipo di montaggio	Foro della valvola
Funzionamento	Funzionamento a sensore
Tipologia del sensore	Sensore opto-elettronico
Tipologia sapone	Rubinetto a colonna
Flusso volumetrico a 3 bar	0.1 l/s
Collegamento all'acqua	tubo
Colore accento	senza
Colore di base	Aspetto cromato (lucido)

Accessori necessari

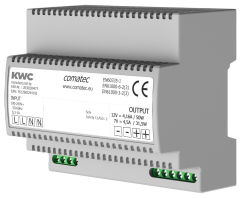

Alimentatore multiplo 7 - 12V DC

2030039477
ACEX9001

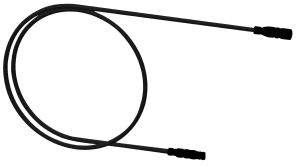

Cavo di prolunga 5 m

2030043814
ACEX9010

Accessori opzionali

Telecomando bidirezionale

2030036654
ACEX9005

Telecomando con 2 funzioni

2030036849
ACEX9004

Aeratore antivandalo

2000101160
ZAQUA087

Termostato sottopiano PURETHERM

2030012758
PURE0031

KWC F3E
Rubinetto elettronico, da bordo lavabo

Modell-Linie: F3E | F3EV1005
Rubinetterie per bagni | Rubinetterie elettroniche

Pezzi di ricambio

O-ring, rosso

2030042439
ASEV1002

O-ring 40 x 1.5 mm

2030042440
ASEV1002

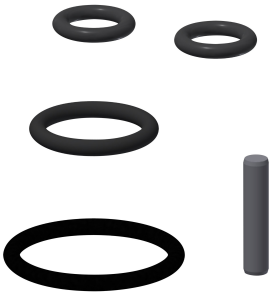

Set di ricambi

2030042426
ASEX1011

Cartuccia della valvola magnetica

2030003033
EAQFU0001

Attacco rapido

2030042441
ASEX1012