KWC F3E-Mix
Miscelatore elettronico da bordo lavabo

Modell-Linie: F3E | F3EM1009
Rubinetterie per bagni | Rubinetterie elettroniche

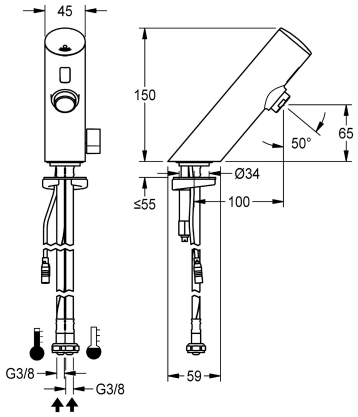

KWC-No.	Flusso volumetrico a 3 bar
2030039469	0.1 l/s
2030039473 Versione con aeratore con regolatore di portata integrato 3,0 l/min	0.05 l/s

Miscelatore optoelettronico F3E-Mix DN 15 per installazione a bordo lavabo. Flessibili per connessione ad acqua calda e fredda, con valvole antiritorno e filtri integrati. Elettronica di comando, cartuccia per elettrovalvola e sensore nel corpo interamente in ottone cromato, con leva di selezione temperatura e blocco temperatura massima regolabile. Aeratore con regolatore di portata integrato 3,0 l/min. Flussaggio sanitario attivato 24 ore dopo l'ultimo azionamento, blocco di sicurezza in caso di riflessione permanente e memorizzazione dei dati statistici. Comunicazione e variazione dei parametri tramite telecomando bidirezionale disponibile in opzione. Unità di alimentazione separata con alimentatore di rete 6,75 V / 12 V DC.

Dati tecnici

con valvola/e anti-ritorno	Si
Calcolo volume d'erogazione dell'acqua fredda	0.07 l/s
Calcolo volume d'erogazione dell'acqua calda	0.07 l/s
A3000 open-compatibile	No
Disinfezione termica regolata ex fabbrica	24 ore dopo l'ultimo intervento
De-pressurizzato	No
con filtro	Si
Principio di funzionamento	Temporizzato elettronico
Risciacquo igienico	Si
Diametro mandata	DN 15
Dimensione mandata	G3-8
Meccanismo di bloccaggio	Parte superiore in non ceramica
Materiale connessioni	Ottone
Pressione portata minima	1 bar
Tipologia della miscelazione	Si
Parametrizzazione	Telecomando
Comando per scarico	No
Connessione dell'alimentazione elettrica	6-12-VDC
Posizione della connessione elettrica	Da sotto
Consumo elettrico	1.5 Voltampere
Tipo di alimentazione	Trasformatore
Sistema protettivo IP	59K
con rosette/piastra di copertura	No

KWC F3E-Mix
Miscelatore elettronico da bordo lavabo

Modell-Linie: F3E | F3EM1009
Rubinetterie per bagni | Rubinetterie elettroniche

Interruzione di sicurezza	Si
Isolamento sonoro	No
Bocca	Fissato
Proiezione bocca	100 mm
Finitura della superficie	Cromato
Finitura superficiale del raccordo	specchio
Arresto della temperatura	Si
Disinfezione termica	No
con trasformatore/ adattatore per rete	No
Tipo di montaggio	Foro della valvola
Funzionamento	Funzionamento a sensore
Tipologia del sensore	Sensore opto-elettronico
Tipologia sapone	Rubinetto a colonna
Flusso volumetrico a 3 bar	0.05 l/s
Collegamento all'acqua	tubo
Colore accento	senza
Colore di base	Aspetto cromato (lucido)

Accessori necessari

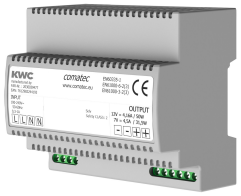

Alimentatore multiplo 7 - 12V DC

2030039477
ACEX9001

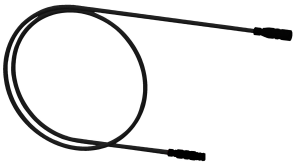

Cavo di prolunga 5 m

2030043814
ACEX9010

Accessori opzionali

Telecomando bidirezionale

Telecomando con 2 funzioni

Alloggiamento aeratore

Termostato sottopiano PURETHERM

KWC F3E-Mix
Miscelatore elettronico da bordo lavabo

Modell-Linie: F3E | F3EM1009
Rubinetterie per bagni | Rubinetterie elettroniche

2030036654
ACEX9005

2030036849
ACEX9004

2000104778
ZTAPS0005

2030012758
PURE0031

Pezzi di ricambio

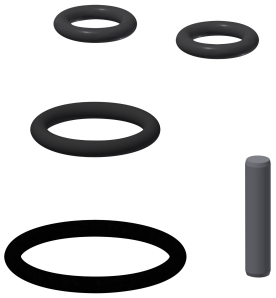

Set di ricambi

2030042426
ASEX1011

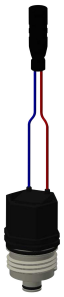

Cartuccia della valvola magnetica

2030003033
EAQFU0001

Aeratore 3,0 l/min

2030041424
ASXX1008

Attacco rapido

2030042441
ASEX1012

Leva di selezione temperatura

2030042959
ASXM1004