KWC F3S
Válvula de tubo vertical con cierre automático

Modell-Linie: F3S | F3SV1004
Griferías de lavabo | Grifos temporizados

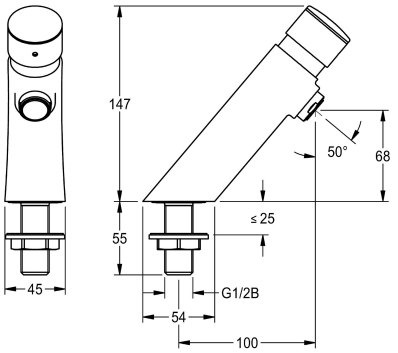

KWC-No.	Apagado de seguridad
3600001423	No
2030049135 con sistema antibloqueo 2 (ABS2) para desconexión de seguridad durante el funcionamiento continuo	Si

F3S Válvula de tubo vertical con cierre automático DN 15 para instalaciones de lavabo. Cartucho con cierre automático, con control hidráulico, con cierre automático, tiempo de corriente ajustable de forma continua. Con sistema antibloqueo 2 (ABS2) para desconexión de seguridad durante el funcionamiento continuo. Para conexión a agua caliente premezclada o a agua fría. Carcasa de latón cromado de alto brillo. Aireador con regulador de caudal integrado de 3,0 l/min.

Datos técnicos	
con desconector	No
Sin presión	No
con filtro	No
Tiempo de flujo ajustable	Si
Mecanismo de activacón	cierre hidráulico
Lavado de aguas higiénico	No
Diámetro de entrada	DN 15
Diámetro de entrada	G 1/2 B
Mecanismo de cierre	Parte superior no cerámica
Material	Latón
Mezcla	No
Válvula de vaciado	No
con rosetas/placa de cubierta	No
Apagado de seguridad	Si
Caño	Fijado
Tratamiento de la superficie	Cromado
Acabado de la superficie de montaje	brillo
Parada por temperatura	No
Desinfección térmica	No
Tipo de montaje	Taladro de la válvula
Tipo de operación	Accionamiento manual
Tipo de grifo	Grifo de pilares
Conexión de agua	Conexión roscada (rosca exterior)
Color acento	sin

KWC F3S
Válvula de tubo vertical con cierre automático

Modell-Linie: F3S | F3SV1004
Griferías de lavabo | Grifos temporizados

Color primario	Aspecto cromado (brillante)

Accesorios opcionales

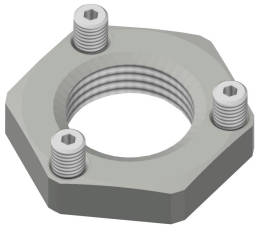

Protección antigiro

2030041946
ACSV1001

Termostato bajo lavabo PURETHERM

2030012758
PURE0031

Carcasa perlator con protección antirrobo

2000104778
ZTAPS0005

Piezas de recambio

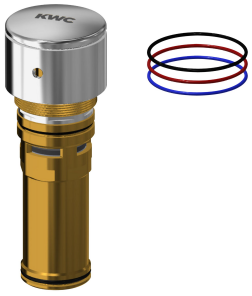

Parte superior con sistema antibloqueo 2 (ABS2)

2030049138
ASSV1005

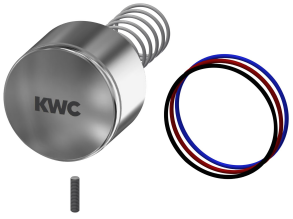

Caperuza de pulsador

2030052693
ASSX1005

Tornillo prisionero M3x12

2030052713
ASSX1006

Aireador de 3,0 l/min

2030041424
ASXX1008