# **KWC** F5S-Therm
## Duschpaneel aus MIRANIT mit Handbrausegarnitur

**Modell-Linie: F5S | F5ST2028**
Duscharmaturen | Hydraulisch gesteuerte Duschen

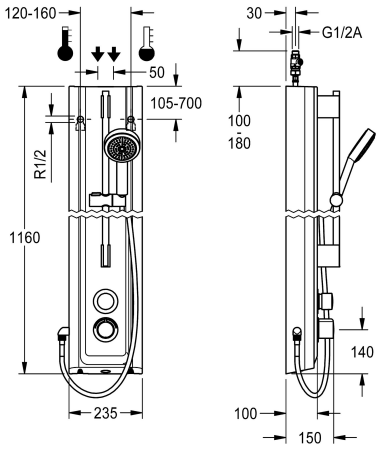


**KWC-Nr.**

**2030056546**

F5S-Therm Duschpaneel aus Mineralwerkstoff für Aufputzmontage mit Selbstschluss-Thermostatbatterie DN 15 und Handbrausegarnitur. Hydraulisch gesteuert, zum Anschluss an Warm- und Kaltwasser. Funktionsblock mit integrierter FRAMIC Selbstschlusskartusche, Thermostat und Vorrichtung für Hygieneeinheit zur Durchführung einer automatischen Hygienespülung, programmgesteuerten thermischen Desinfektion (zusätzliche Bypass-Magnetventilkartusche notwendig) und Speicherung von Statistikdaten. FRAMIC Selbstschlusskartusche, wartungsarm und stagnationsfrei, mit Keramikscheibentechnik, selbsttätig schließend, fließdruckunabhängig durch mediengetrennte Bauart. Fließzeit stufenlos einstellbar. Thermostat mit Metallgriff mit einstellbarem und verdrehsicherem Temperaturanschlag und Möglichkeit zur Durchführung einer manuellen thermischen Desinfektion. Ganzmetallausführung, sichtbare Teile poliert verchromt. Vormontierte Brausestange, Messing verchromt, mit höhenverstellbarem Handbrausehalter sowie Handbrause Kunststoff verchromt, Brauseboden mit Regenstrahl, Durchmesser 110 mm, Brauseschlauch 900 mm. Gehäuse mit erhabener Funktionsfläche, aus kunstharzgebundenem Mineralwerkstoff MIRANIT, mit porenfreier, glatter Oberfläche (temperaturbeständig bis 80 °C), Farbton Alpinweiß. Anschlussschläuche mit absperrbaren Wassermengenregulierungen mit Rückflussverhinderer und Sieb.

Gehäuseabmessung 235 x 1160 x 100 mm (B x H x T)

**Technische Daten**

| | |
|---|---|
| zusätzliche Verbindungen | nein |
| mit Rückflussverhinderer | ja |
| Zirkulation | nein |
| A3000 open-kompatibel | nein |
| Anschluss an Münzkontakgeber | nicht möglich |
| mit Filter | ja |
| einstellbare Fließzeit | ja |
| Funktionsprinzip | hydraulisch selbstschließend |
| für Handdusche | ja |
| Hygienespülung | vorbereitet |
| Nennweite | DN 15 |
| Anschlussgröße | G 1/2 A |
| Schließmechanismus | Oberteil keramisch |
| Material Gehäuse | mineralischer Werkstoff |
| Materialtyp Gehäuse | Miranit |
| Material Armatur | Messing |
| maximale Fließzeit | 35 Sekunden |
| Mindestfließdruck | 1 bar |
| minimale Fließzeit | 5 Sekunden |
| Art der Mischung | mit Thermostat |
| Gesamttiefe | 100 mm |

FRAMIC INSIDE

**KWC** F5S-Therm
Duschpaneel aus MIRANIT mit Handbrausegarnitur

**Modell-Linie: F5S | F5ST2028**
Duscharmaturen | Hydraulisch gesteuerte Duschen

| | |
|---|---|
| Gesamthöhe | 1,160 mm |
| Gesamtbreite | 235 mm |
| mit Rosetten/Abdeckplatte | ja |
| Sicherheitsabschaltung | nein |
| Brauserohrentleerung | nein |
| mit Brauseset | ja |
| Oberflächenbehandlung Armatur | verchromt |
| Oberflächenveredelung Armatur | poliert |
| Temperaturanschlag | ja |
| Thermische Desinfektion | ja |
| Art der Montage | Wandmontage |
| Art der Bedienung | manueller Betrieb |
| Art der Duscharmatur | Duschpaneel |
| Wasseranschluss | Schlauch (Verschraubung) |
| Position des Wasseranschlusses | von oben/hinten |
| mit Seifenschale | nein |
| Akzentfarbe | Chromoptik (glänzend) |
| Grundfarbe | weiss |
| IgPosNumber | 63FJ54B |

## Optionales Zubehör

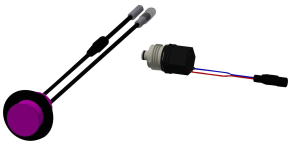

**Hygieneeinheit für F5S-Therm Duschpaneel**

**2030057064**
ACST2004

**Gehäuseverlängerung für F5-Duschpaneele aus MIRANIT**

**2030057071**
ACXX2016

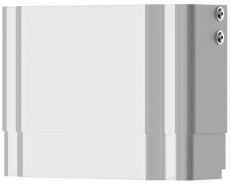

**Gehäuseverlängerung für F5-Duschpaneele aus MIRANIT**

**2030057072**
ACXX2017

**Gehäuseverlängerung für F5-Duschpaneele aus MIRANIT**

**2030057073**
ACXX2018

**Gehäuseverlängerung für F5-**

**Gehäuseverlängerung für F5-**

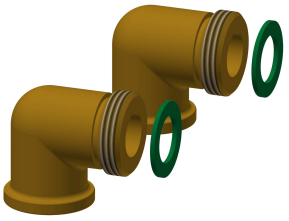

**Anschluss-Set für Duschpaneel**

**Anschlussadapter**

**KWC** F5S-Therm
Duschpaneel aus MIRANIT mit Handbrausegarnitur

**Modell-Linie: F5S | F5ST2028**
Duscharmaturen | Hydraulisch gesteuerte Duschen

**Duschpaneele aus MIRANIT**

**2030057075**
ACXX2019

**Duschpaneele aus MIRANIT**

**2030057076**
ACXX2020

**2000104916**
ZSHOW0006

**2000101441**
AQRM928

## Ersatzteile

**Anschlussschlauch DN 10**

**2030060321**
ASXX2007

**Handbrause**

**2030051216**
ACXX2007

**Abdeckplättchen**

**2030031443**
ESHOW0059

**Temperaturwahlgriff**

**2030047082**
ASXT9003

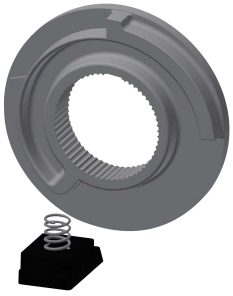

**Temperaturanschlag**

**2030003296**
EAQLT0003

**Stopfen verchromt**

**2030053006**
ASSX9004

**Druckkappe**

**2030049943**
ASST2001

**Sicherungsring**

**2030048357**
ASSX9003

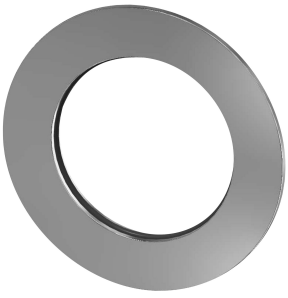

**Rosette**

**2030048765**
ASET2006

**FRAMIC Selbstschluss-Kartusche**

**2030046145**
ASSX9001

**Demontagewerkzeug**

**2030047203**
ACXX9003

**Edelstahl-Pflegeset inklusive 2 Schleifschwämme**

**2000109019**
ZWSPL0024

**KWC** F5S-Therm
Duschpaneel aus MIRANIT mit Handbrausegarnitur

**Modell-Linie: F5S | F5ST2028**
Duscharmaturen | Hydraulisch gesteuerte Duschen

**Edelstahlpflege CHROMOL**

**2000105091**
ZWSPL0023