KWC F5LME
Grifo de cocina híbrido para acumulador

Modell-Linie: F5L | F5LME002
Griferías de lavabo | Grifo para lavabo

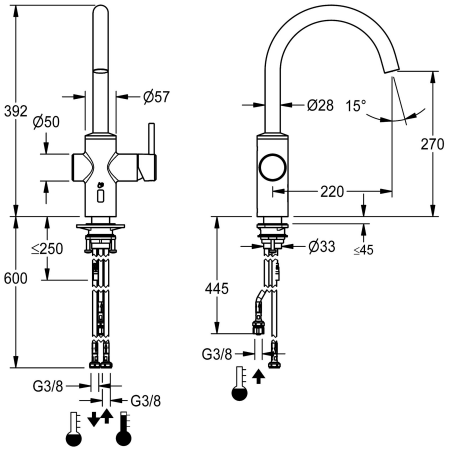

KWC-No.

2030061065

F5LME Grifo de cocina híbrido DN 15 como grifo de pie con salida orientable, bloqueable en su ajuste central. Grado de orientación ajustable a 50°, 120° y 360°. Conexión a mediante tubos flexibles al depósito bajo encimera. Mezclador monomando con cartucho mezclador con tecnología de discos de cerámica y tope de temperatura con protección antigiro ajustable. Accionamiento alternativo mediante movimiento y reflexión de la mano ante un sensor optoelectrónico para un abastecimiento de agua con control temporal y temperatura de mezclado preconfigurada. Cartucho mezclador, válvula magnética y sensor con electrónica de control en carcasa totalmente metálica de acero inoxidable pulido. Con formador de chorro. Longitud de 220 mm. Descarga higiénica activa 24 horas tras la última activación, desconexión de seguridad en caso de reflexión constante y registro de datos estadísticos. Posibilidad de configuración y comunicación mediante mando a distancia bidireccional opcional. Posibilidad de elegir entre funcionamiento a batería con compartimento para batería, incl. pila de litio de 6 V (CR-P2) por cada grifo en montaje debajo del fregadero, o suministro eléctrico separado mediante fuente de alimentación de 6,75 V/12 V CC o accesorio de sistema AQUA 3000 open.

El compartimento para la batería, incluida la batería o la fuente de alimentación y el cable de extensión, deben solicitarse por separado.

Datos técnicos

Sin presión	Si
con filtro	Si
Mecanismo de activacón	manual
Lavado de aguas higiénico	Prepara
Diámetro de entrada	DN 15
Mecanismo de cierre	Parte superior no cerámica
Material	Acero inoxidable
Presión de caudal mínimo	1 bar
Mezcla	Si
Válvula de vaciado	No
con rosetas/placa de cubierta	No
Caño	ROTATING-TOP
Tratamiento de la superficie	Cepillado
Parada por temperatura	Si
Desinfección térmica	Si
Tipo de montaje	Taladro de la válvula
Tipo de operación	Accionamiento manual
Tipo de grifo	Grifo de pilares
Conexión de agua	manguera
Color acento	sin

KWC F5LME
Grifo de cocina híbrido para acumulador

Modell-Linie: F5L | F5LME002
Griferías de lavabo | Grifo para lavabo

Accesorio necesario

Compartimento para batería

3600002063
ACEX9023

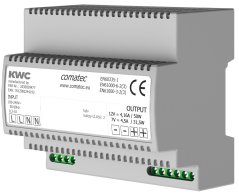

Fuente de alimentación

2030039477
ACEX9001

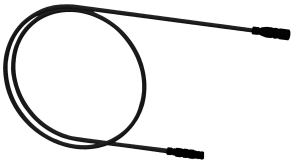

Cable de extensión de 5 m

2030043814
ACEX9010

Adaptador de red

3600002062
ACEX9022

Fuente de alimentación de montaje con cable de conexión de 1 m

2030039825
ACEX9003

Accesorios opcionales

Mando a distancia bidireccional

2030036654
ACEX9005

Mando a distancia de 2 teclas

2030036849
ACEX9004

Acumulador pequeño sin presión

2000109145
ACXM1001

KWC F5LME
Grifo de cocina híbrido para acumulador

Modell-Linie: F5L | F5LME002
Griferías de lavabo | Grifo para lavabo

Piezas de recambio

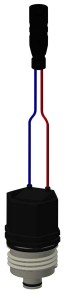

Cartucho de válvula electromagnética

2030045522
ACXX9002

Válvula de retención DN 6

2030045816
ASXX9002

Tubo flexible

2030041313
ASXX1006